L90

# Mitigeur bain-douche avec bec court, inverseur et douchette



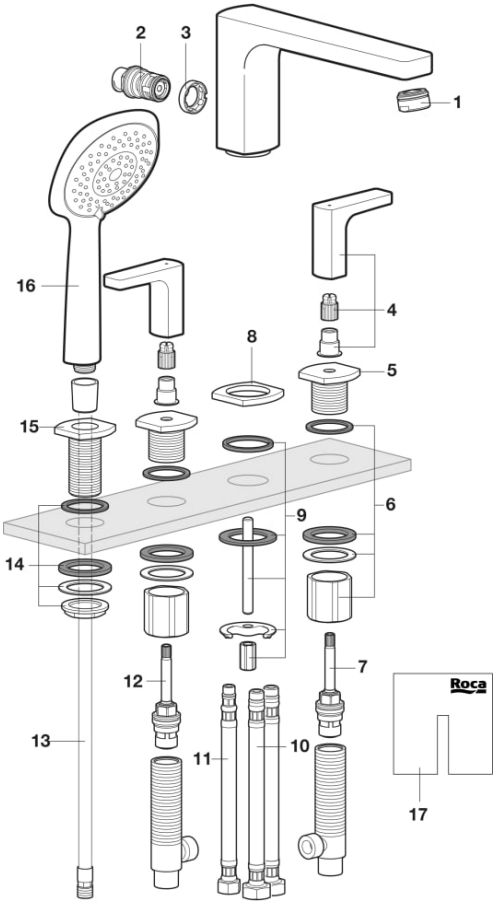


© Copyright 2026, Roca Sanitario, S.A. - All rights reserved | 26-11-2026 |
http://www.roca.com/produits/mitigeur-bain-douche-bec-court-inverseur-douchette-5A0901C00?sku=A5A0901C00

## PIÈCES DÉTACHÉES

| | | | |
|---|---|---|---|
| Aérateur pour robinetterie M24 Classe D | A525003600 | 1 | 4,71 € PVPR (TVA exclue) |
| Inverseur avec actionnement par bouton-poussoir | A525023600 | 2 | 34,40 € PVPR (TVA exclue) |
| Cache chromé + joint pour inverseur de robinet | A525024200 | 3 | 9,45 € PVPR (TVA exclue) |
| Kit traverse pour robinetterie L90 | AG0044200R | 4 | 60,00 € PVPR (TVA exclue) |
| Kit socle en croix pour mitigeur à étagère pour robinetterie L90 | AG0048600R | 5 | 25,00 € PVPR (TVA exclue) |
| Fixations croix avec mitigeur L90 | AG0048703R | 6 | 36,50 € PVPR (TVA exclue) |
| Support 1/2" 1 V 180 gauche long | AG0049003R | 7 | 54,70 € PVPR (TVA exclue) |
| Base de corps pour robinetterie | AG0048000R | 8 | 37,00 € PVPR (TVA exclue) |
| Fixation pour robinet de cuisine M8 | A525006903 | 9 | 8,31 € PVPR (TVA exclue) |
| Kit pipe flexible M12x1/2" L-370mm (2un) | AG0048509R | 10 | 17,00 € PVPR (TVA exclue) |
| Flexible M10xM15 L350mm | AG0009709R | 11 | 9,12 € PVPR (TVA exclue) |
| Tête longue 1/2" 1V rotation droite 180° | A525021403 | 12 | 46,70 € PVPR (TVA exclue) |
| Flexible pour douche 1/2"H x M15 | AB0030900R | 13 | 36,20 € PVPR (TVA exclue) |
| Fixations de douche pour mitigeur sur plage | AG0048303R | 14 | 24,60 € PVPR (TVA exclue) |
| Kit receveur de douche pour mitigeur à étagère L90 | AG0048100R | 15 | 28,90 € PVPR (TVA exclue) |
| Kit de gabarit de montage pour robinet à deux poignées | AG0192300R | 17 | 4,03 € PVPR (TVA exclue) |

© Copyright 2026, Roca Sanitario, S.A. - All rights reserved | 26-11-2026 |
http://www.roca.com/produits/mitigeur-bain-douche-bec-court-inverseur-douchette-5A0901C00?sku=A5A0901C00