CALA (FAU)

Mitigeur bain-douche à encastrer



COULEURS ET FINITIONS

B0 Blanc

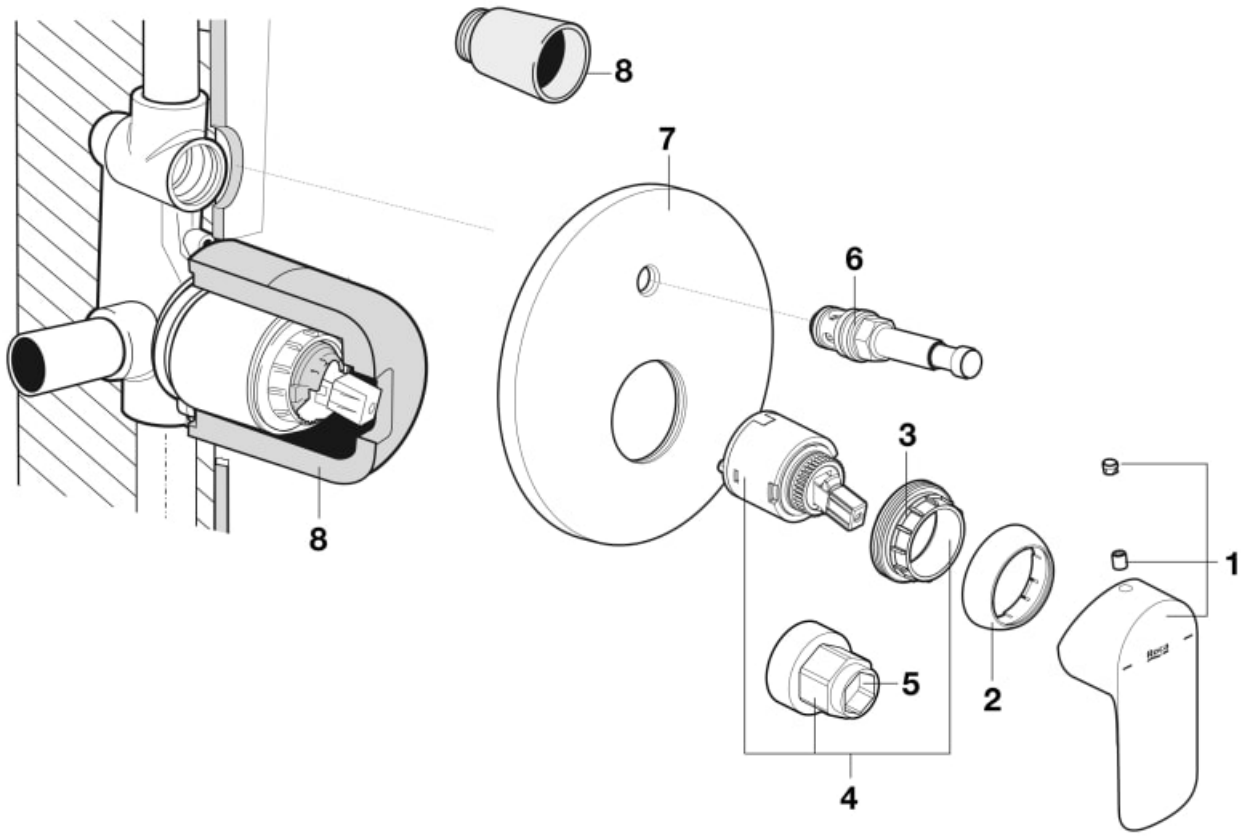

© Copyright 2026, Roca Sanitario, S.A. - All rights reserved | 23-11-2026 |
http://www.roca.com/produits/mitigeur-bain-douche-encastrer-5A066E..0?sku=A5A066EB00

PIÈCES DÉTACHÉES

Manette pour robinetterie de Ø47mm Cala Blanc	AG02264B0R	1	
Capuchon pour robinetterie de lavabo/bidé Ø44mm Blanc	AG00853B0R	2	
Écrous pour cartouche de robinet PL R37/R44	A525023507	3	4,11 € PVPR (TVA exclue)
Cartouche de robinet R37 + écrou + clé	AG0110607R	4	9,70 € PVPR (TVA exclue)
Clés pour écrous de cartouche de robinet R44	A525005407	5	7,23 € PVPR (TVA exclue)
Mécanisme inverseur pour robinetterie encastrée Blanc	AG02186B0R	6	
Cache pour mitigeur bain-douche encastré Ø160mm Blanc	AG01196B0R	7	
Protecteurs intérieurs pour robinetterie encastrée	AG0001907R	8	10,70 € PVPR (TVA exclue)

© Copyright 2026, Roca Sanitario, S.A. - All rights reserved | 23-11-2026 |
http://www.roca.com/produits/mitigeur-bain-douche-encastrer-5A066E..0?sku=A5A066EB00