CALA (FAU)

# Mitigeur bain-douche mural avec inverseur



## COULEURS ET FINITIONS

B0 Blanc

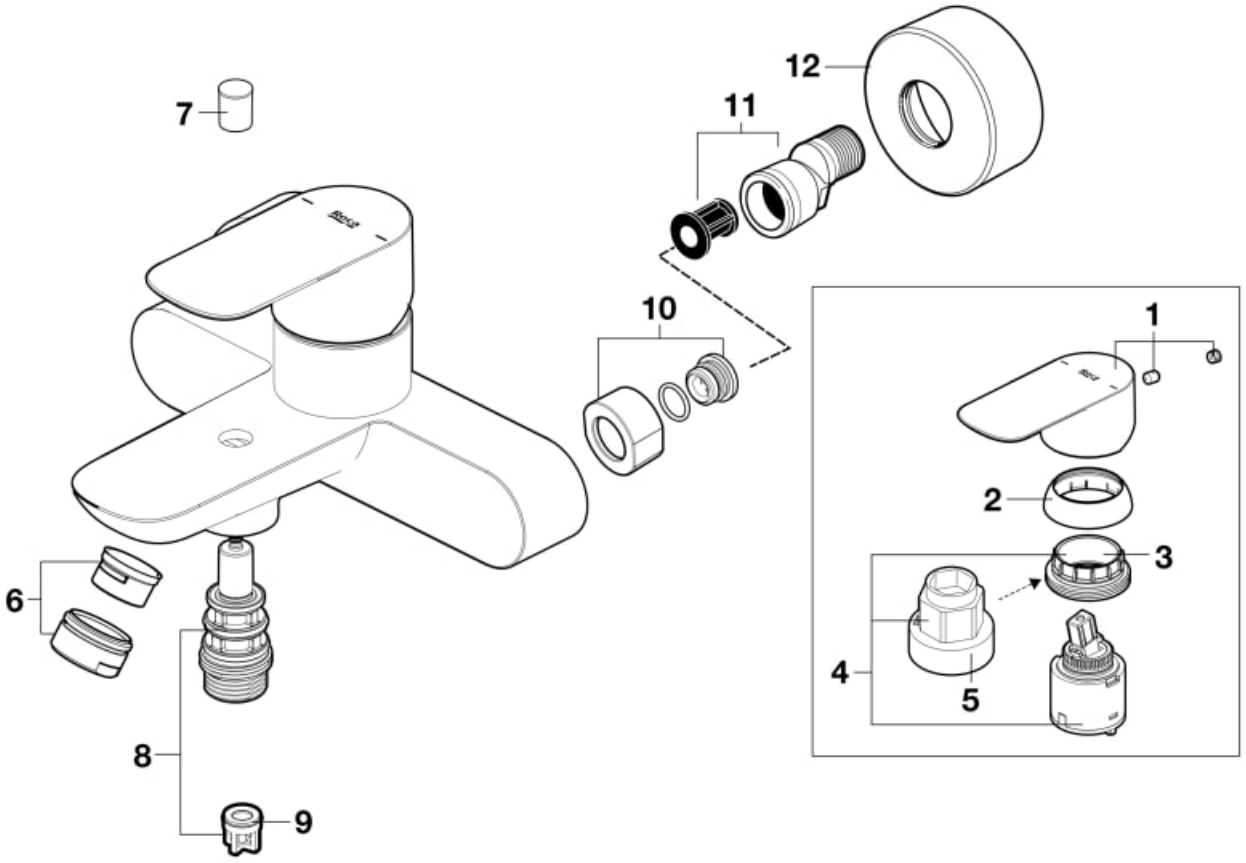


© Copyright 2026, Roca Sanitario, S.A. - All rights reserved | 23-11-2026 |
http://www.roca.com/produits/mitigeur-bain-douche-mural-inverseur-5A026E..0?sku=A5A026EB00

## PIÈCES DÉTACHÉES

| | | | |
|---|---|---|---|
| Manette pour robinetterie de Ø47mm Cala Blanc | AG02264B0R | 1 | |
| Capuchon pour robinetterie de lavabo/bidé Ø44mm Blanc | AG00853B0R | 2 | |
| Écrous pour cartouche de robinet PL R37/R44 | A525023507 | 3 | 4,11 € PVPR (TVA exclue) |
| Cartouche de robinet R37 + écrou + clé | AG0110607R | 4 | 9,70 € PVPR (TVA exclue) |
| Clés pour écrous de cartouche de robinet R44 | A525005407 | 5 | 7,23 € PVPR (TVA exclue) |
| Aérateur pour robinet M24 Neoperl CL D Blanc | AG02128B0R | 6 | |
| Inverseur pour mitigeur bain-douche Blanc | AG01165B0R | 8 | |
| Clapet anti-retour DN8 (2 un) | AG0134907R | 9 | 6,58 € PVPR (TVA exclue) |
| Ensemble embase et écrou pour fixation murale de robinetterie bain-douche Blanc | AG02131B0R | 10 | |
| Raccord excentrique 1/2"x3/4" L50mm avec antibruit pour robinetterie (2 un) | AG0103908R | 11 | 16,80 € PVPR (TVA exclue) |
| Caches Ø65x25mm G3/4" pour mitigeurs (2 pcs) Blanc | AG01168B0R | 12 | |

© Copyright 2026, Roca Sanitario, S.A. - All rights reserved | 23-11-2026 |
http://www.roca.com/produits/mitigeur-bain-douche-mural-inverseur-5A026E..0?sku=A5A026EB00