

TARGA

Bain-douche mural avec inverseur automatique à bouton poussoir nouvelle génération livré avec douchette à main, flexible de 1,70 m et support mural articulé

COULEURS ET FINITIONS

C0 Chromé

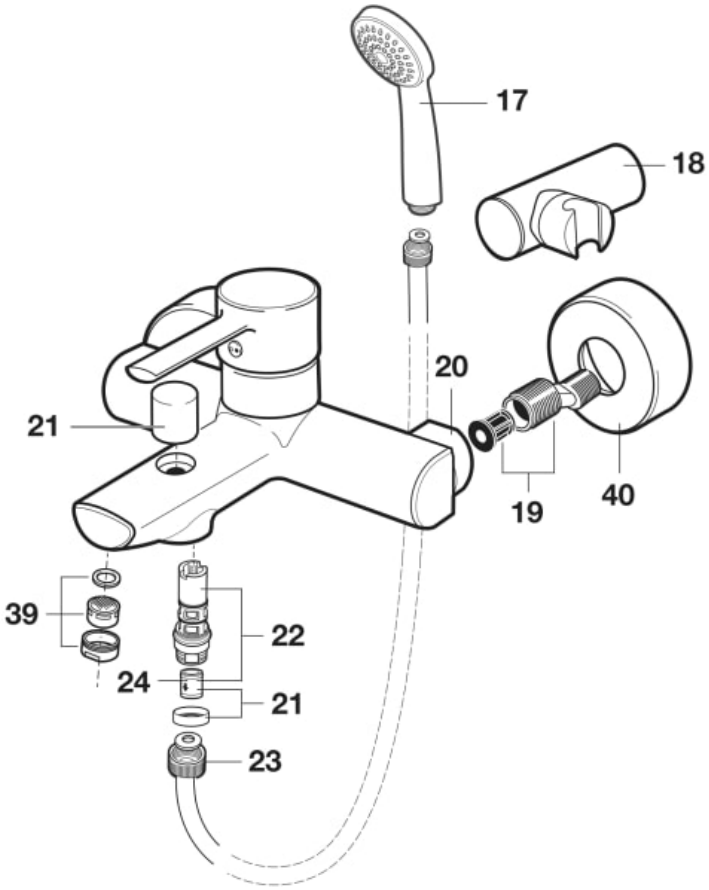

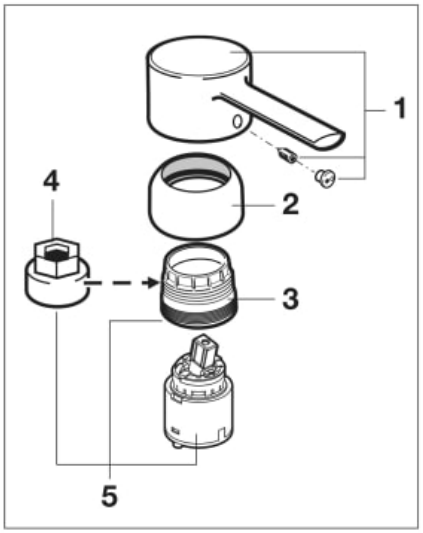

© Copyright 2026, Roca Sanitario, S.A. - All rights reserved | 23-11-2026 |
http://www.roca.com/produits/bain-douche-mural-inverseur-automatique-bouton-poussoir-nouvelle-generation-livre-douchette-main-flexible-70support-mural-articule-5A0160C02?sku=A5A0160C02

PIÈCES DÉTACHÉES

Poignée pour robinetterie Targa	AG0001200R	1	26,40 € PVPR (TVA exclue)
Bague pour robinetterie de lavabo/bidet Ø44mm Chromé	AG0085300R	2	17,40 € PVPR (TVA exclue)
Écrous pour cartouche de robinet PL R37/R44	A525023507	3	4,11 € PVPR (TVA exclue)
Clés pour écrous de cartouche de robinet R44	A525005407	4	7,23 € PVPR (TVA exclue)
Cartouche de robinet R37 + 2 écrous + clé	AG0077807R	5	40,90 € PVPR (TVA exclue)
Support articulé mixte pour douchette	AG0237600R	18	27,30 € PVPR (TVA exclue)
Raccords excentriques anti-bruit pour robinetterie (2 pcs)	A525005308	19	13,10 € PVPR (TVA exclue)
Écrous de fixation murale pour robinetterie bain-douche (2 pcs)	A525026200	20	33,80 € PVPR (TVA exclue)
Poignée de robinet + raccord flexible de douche + manchons	A525023200	21	11,60 € PVPR (TVA exclue)
Inverseur pour robinetterie de salle de bain et douche	A525087300	22	18,40 € PVPR (TVA exclue)
Flexible de douche métallique universel 1,7m	A525009800	23	26,40 € PVPR (TVA exclue)
Filtre anti-retour Ø13,8mm pour robinetterie (2 pcs)	A525005507	24	7,23 € PVPR (TVA exclue)
Aérateur pour robinetterie M24 Classe C	A525005800	39	7,23 € PVPR (TVA exclue)
Rosaces Ø65x25mm G3/4" pour robinetterie (2 pcs) Chromé	AG0116800R	40	8,98 € PVPR (TVA exclue)

© Copyright 2026, Roca Sanitario, S.A. - All rights reserved | 23-11-2026 |
http://www.roca.com/produits/bain-douche-mural-inverseur-automatique-bouton-poussoir-nouvelle-generation-livre-douchette-main-flexible-70support-mural-articule-5A0160C02?sku=A5A0160C02