

THESIS

Bain-douche mural avec bec jet lame, douchette à main, flexible de 1,70 m, support douchette intégré et inverseur automatique avec bouton poussoir nouvelle génération

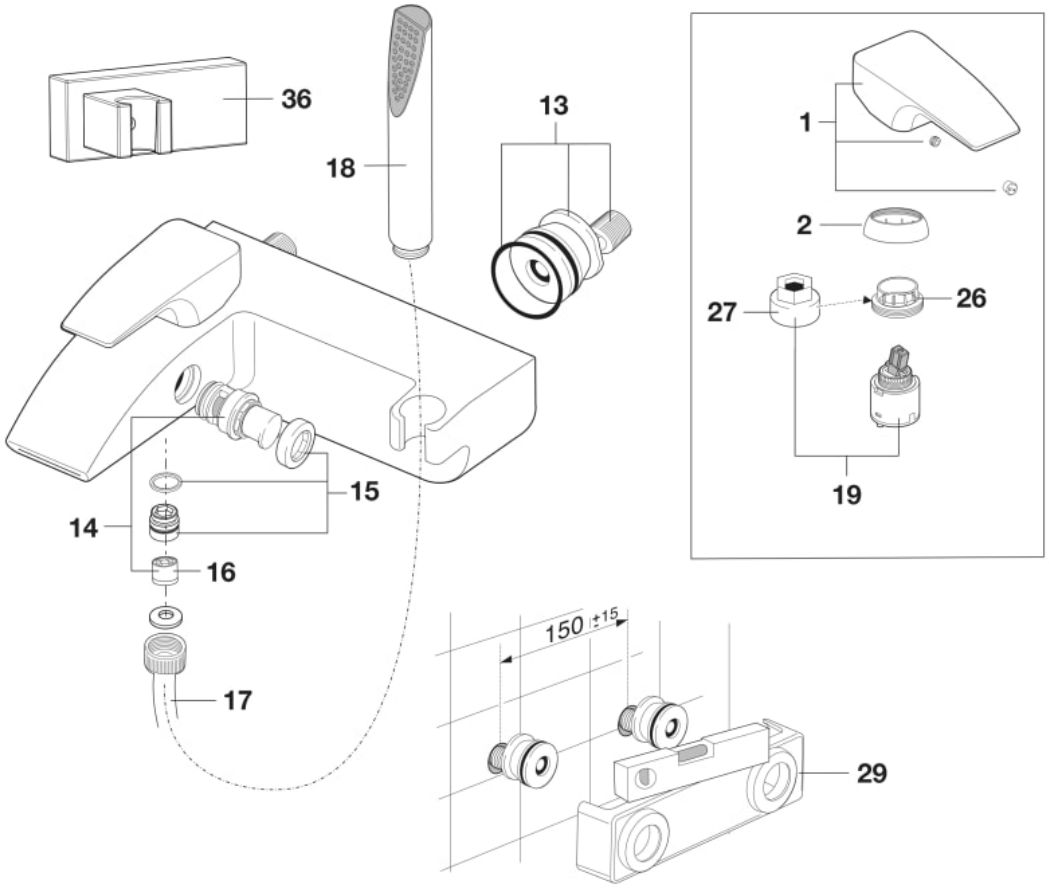

© Copyright 2026, Roca Sanitario, S.A. - All rights reserved | 23-11-2026 |
http://www.roca.com/produits/bain-douche-mural-bec-jet-lame-douchette-main-flexible-70support-douchette-integre-inverseur-automatique-bouton-poussoir-nouvelle-generation-5A0150C00?sku=A5A0150C00

PIÈCES DÉTACHÉES

Manette pour robinetterie Thesis	A525022600	1	32,00 € PVPR (TVA exclue)
Bague pour robinetterie de lavabo/bidet Ø44mm Chromé	AG0085300R	2	17,40 € PVPR (TVA exclue)
Kit de fixation murale du robinet (clé incluse)	A525021703	13	109,00 € PVPR (TVA exclue)
Inverseur avec actionnement par bouton-poussoir	A525023600	14	34,40 € PVPR (TVA exclue)
Cache chromé + joint pour inverseur de robinet	A525024200	15	9,45 € PVPR (TVA exclue)
Filtre anti-retour Ø13,8mm pour robinetterie (2 pcs)	A525005507	16	7,23 € PVPR (TVA exclue)
Flexible de douche métallique universel 1,7m	A525009800	17	26,40 € PVPR (TVA exclue)
Cartouche R-37 T + clé de montage de l'écrou	AG0053707R	19	38,00 € PVPR (TVA exclue)
Écrous pour cartouche de robinet PL R37/R44	A525023507	26	4,11 € PVPR (TVA exclue)
Clés pour écrous de cartouche de robinet R44	A525005407	27	7,23 € PVPR (TVA exclue)
Gabarit 3D pour installation de robinetterie bain-douche	A525021907	29	3,20 € PVPR (TVA exclue)
Support articulé pour douchette	A525021600	36	32,70 € PVPR (TVA exclue)

RECAMBIOS COMPATIBLES

Douchette 1 fonction: jet pluie	A5B9047C00	18	24,50 € PVPR (TVA exclue)

© Copyright 2026, Roca Sanitario, S.A. - All rights reserved | 23-11-2026 |
http://www.roca.com/produits/bain-douche-mural-bec-jet-lame-douchette-main-flexible-70support-douchette-integre-inverseur-automatique-bouton-poussoir-nouvelle-generation-5A0150C00?sku=A5A0150C00