ONDA

Porte-savon mural



DIMENSIONS

Longueur	150 mm
Largeur	120 mm
Hauteur	45 mm

COULEURS ET FINITIONS

00 Blanc

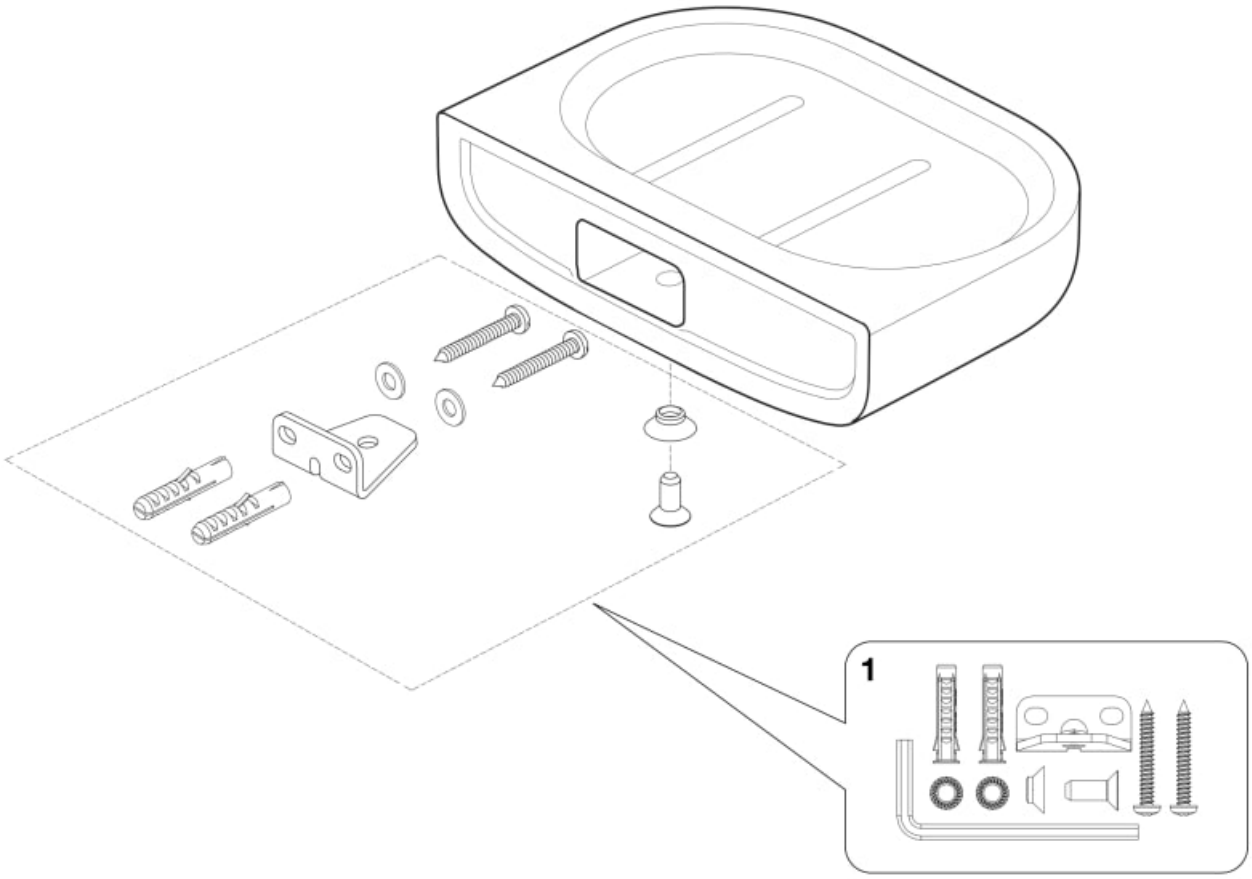

© Copyright 2026, Roca Sanitario, S.A. - All rights reserved | 23-11-2026 | http://www.roca.com/produits/porte-savon-mural-3870Z4000?sku=A3870Z4000

PIÈCES DÉTACHÉES

Fixations de petit support dans les accessoires	AA0014100R	1	8,73 € PVPR (TVA exclue)

© Copyright 2026, Roca Sanitario, S.A. - All rights reserved | 23-11-2026 | http://www.roca.com/produits/porte-savon-mural-3870Z4000?sku=A3870Z4000