CRATOS

Receveur extra-plat en SENCERAMIC®

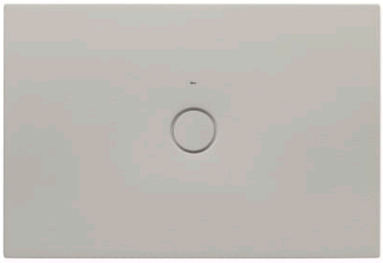

DIMENSIONS

Longueur	1200 mm
Largeur	800 mm
Hauteur	35 mm

COULEURS ET FINITIONS

65 Beige

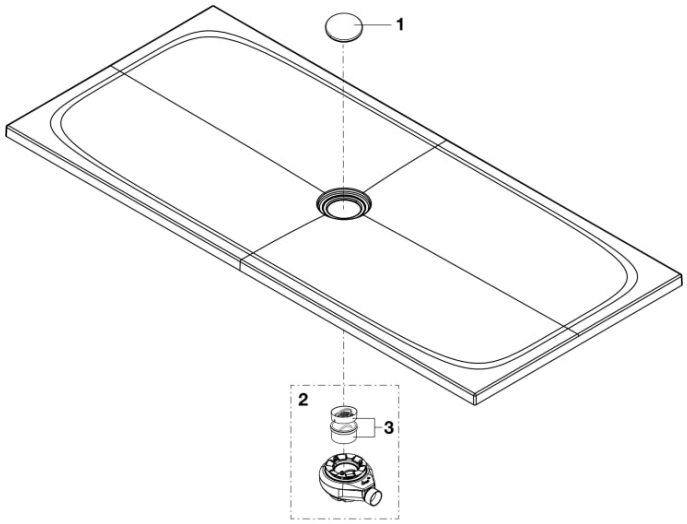

© Copyright 2026, Roca Sanitario, S.A. - All rights reserved | 23-11-2026 |
http://www.roca.com/produits/receveur-extra-plat-en-senceramic-3740L6..0?sku=A3740L6650

PIÈCES DÉTACHÉES

Kit de couvercle de drain à faible débit beige Cratos	AP0008365R	1	50,90 € PVPR (TVA exclue)
Panier + siphon cylindrique pour receveur Ø90mm	AP0008500R	3	32,70 € PVPR (TVA exclue)

RECAMBIOS COMPATIBLES

Vidage affleurant Ø90mm pour couvercle de receveur	A27L045000	2	31,90 € PVPR (TVA exclue)
Bonde 'super slim' pour receveur de douche Cratos Ø90mm	A27L053650	1|2	22,70 € PVPR (TVA exclue)

© Copyright 2026, Roca Sanitario, S.A. - All rights reserved | 23-11-2026 |
http://www.roca.com/produits/receveur-extra-plat-en-senceramic-3740L6..0?sku=A3740L6650