

CHIC

Pack (Urinoir Chic, Fluxor Fluent)

DIMENSIONS

Longueur	325 mm
Largeur	330 mm
Hauteur	558 mm

COULEURS ET FINITIONS

00 Blanc

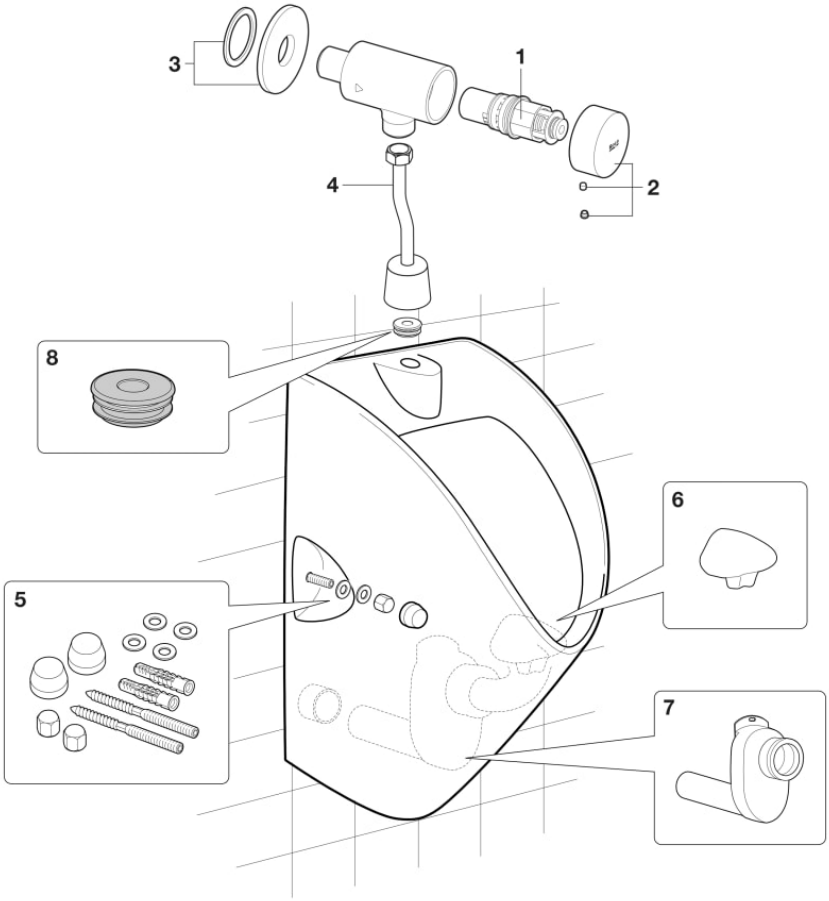

© Copyright 2026, Roca Sanitario, S.A. - All rights reserved | 23-11-2026 |
http://www.roca.com/produits/pack-urinoir-chic-fluxor-fluent-35T45L..0?sku=A35T45L000

PIÈCES DÉTACHÉES

Cartouche temporisée pour robinetterie	AG0197400R	1	18,00 € PVPR (TVA exclue)
Ensemble bouton-poussoir pour robinetterie Fluent	AG0197200R	2	9,44 € PVPR (TVA exclue)
Kit de montage rosace Ø60mm pour robinetterie	AG0197300R	3	17,70 € PVPR (TVA exclue)
Fixations murales urinoir Chic	AV0029300R	5	26,10 € PVPR (TVA exclue)
Cache pour siphon d'urinoir Chic	AV0029500R	6	17,60 € PVPR (TVA exclue)
Siphon pour urinoir avec sortie horizontale	AV0029200R	7	34,20 € PVPR (TVA exclue)
Connecteur d'alimentation pour urinoir	AV0016300R	8	3,07 € PVPR (TVA exclue)

© Copyright 2026, Roca Sanitario, S.A. - All rights reserved | 23-11-2026 |
http://www.roca.com/produits/pack-urinoir-chic-fluxor-fluent-35T45L..0?sku=A35T45L000