FORO

Vasque à encastrer par-dessous en porcelaine



DIMENSIONS

Longueur	350 mm
Largeur	350 mm
Hauteur	165 mm

COULEURS ET FINITIONS

00 Blanc

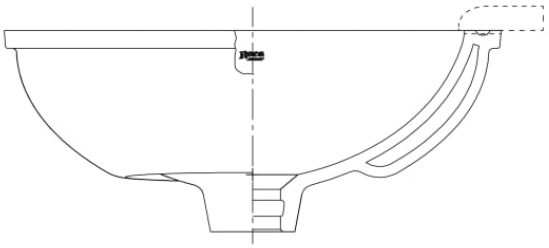

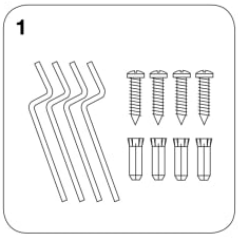

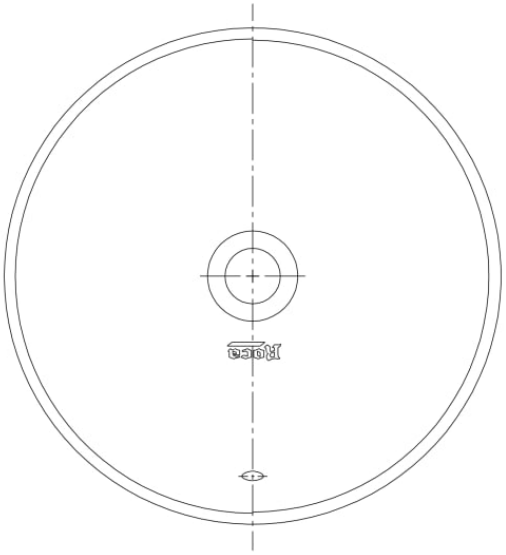

© Copyright 2026, Roca Sanitario, S.A. - All rights reserved | 22-11-2026 |
http://www.roca.com/produits/vasque-encastrer-dessous-porcelaine-327884..0?sku=A327884000

PIÈCES DÉTACHÉES

Support de fixation pour lavabo à poser	AV0017400R	1	4,45 € PVPR (TVA exclue)

© Copyright 2026, Roca Sanitario, S.A. - All rights reserved | 22-11-2026 |
http://www.roca.com/produits/vasque-encastrer-dessous-porcelaine-327884..0?sku=A327884000