ONA

Lavabo mural



DIMENSIONS

Longueur	550 mm
Largeur	460 mm
Hauteur	160 mm

COULEURS ET FINITIONS

00 Blanc

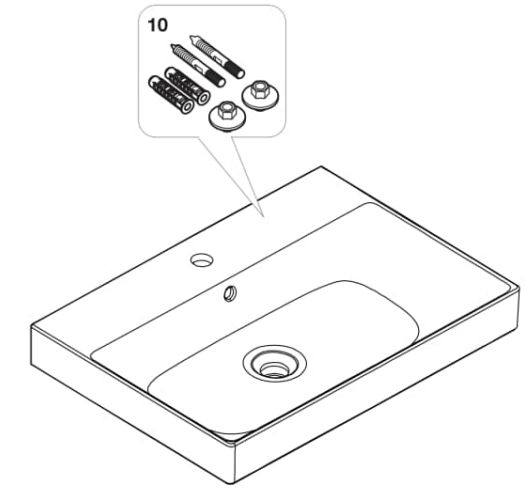

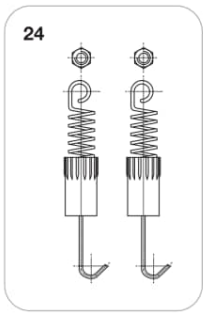

© Copyright 2026, Roca Sanitario, S.A. - All rights reserved | 23-11-2026 | http://www.roca.com/produits/lavabo-mural-327685..0?sku=A327685000

PIÈCES DÉTACHÉES

Fixations murales pour lavabo	AV0007500R	13		5,46 € PVPR (TVA exclue)

PIÈCES DÉTACHÉES AUTORISÉES

Vidage automatique de 1 1/4" gamme haute	AG0075400R	3		32,70 € PVPR (TVA exclue)
Vidage automatique métallique 1 1/4" Chromé	AG0075300R	4		27,90 € PVPR (TVA exclue)
Bonde automatique en plastique 1 1/4" adaptée lavabo, bain et douche	AG0075200R	5		16,40 € PVPR (TVA exclue)
Vidage clic-clac universel. Bonde chromée Ø40	A505400900	9	Click-clack Ø40	

© Copyright 2026, Roca Sanitario, S.A. - All rights reserved | 23-11-2026 | http://www.roca.com/produits/lavabo-mural-327685..0?sku=A327685000