

INSPIRA

Lavabo mural en FINECERAMIC® avec trop-plein, livré avec jeu de fixations.

DIMENSIONS

Longueur	800 mm
Largeur	490 mm
Hauteur	120 mm

COULEURS ET FINITIONS

00 Blanc

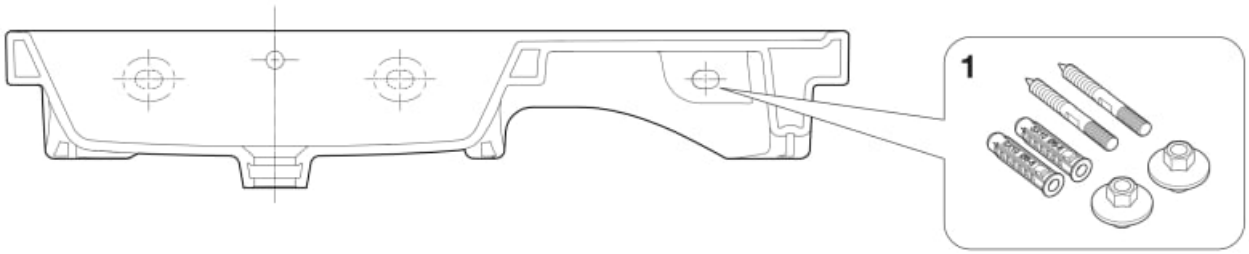

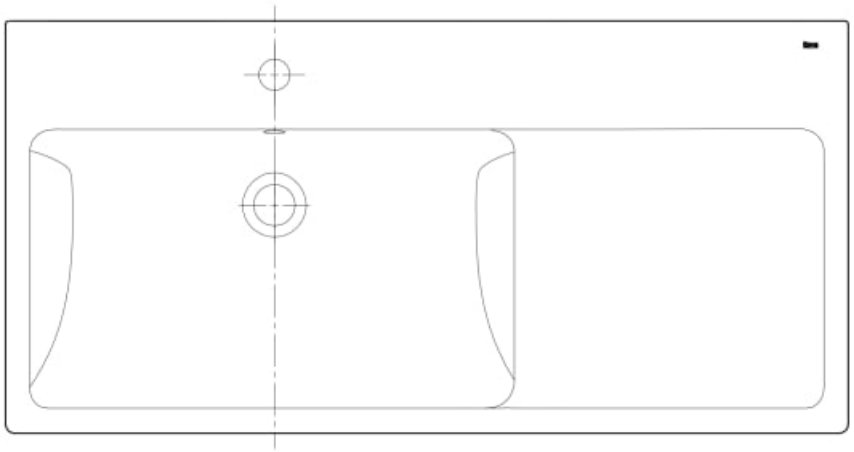

© Copyright 2026, Roca Sanitario, S.A. - All rights reserved | 20-11-2026 |
http://www.roca.com/produits/lavabo-mural-fineceramic-trop-plein-livre-jeu-fixations-32752B..0?sku=A32752B000

PIÈCES DÉTACHÉES

Fixations murales pour lavabo	AV0007500R	1	5,46 € PVPR (TVA exclue)

© Copyright 2026, Roca Sanitario, S.A. - All rights reserved | 20-11-2026 |
http://www.roca.com/produits/lavabo-mural-fineceramic-trop-plein-livre-jeu-fixations-32752B..0?sku=A32752B000