

SENSO SQUARE

Lavabo avec jeu de fixations

DIMENSIONS

Longueur	550 mm
Largeur	440 mm
Hauteur	176 mm

COULEURS ET FINITIONS

00

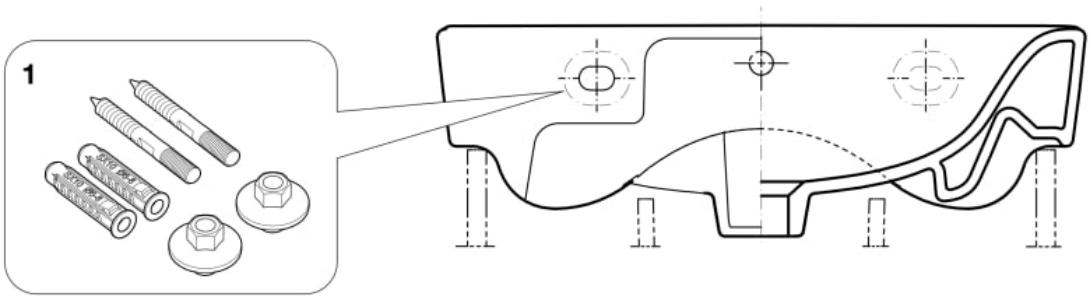

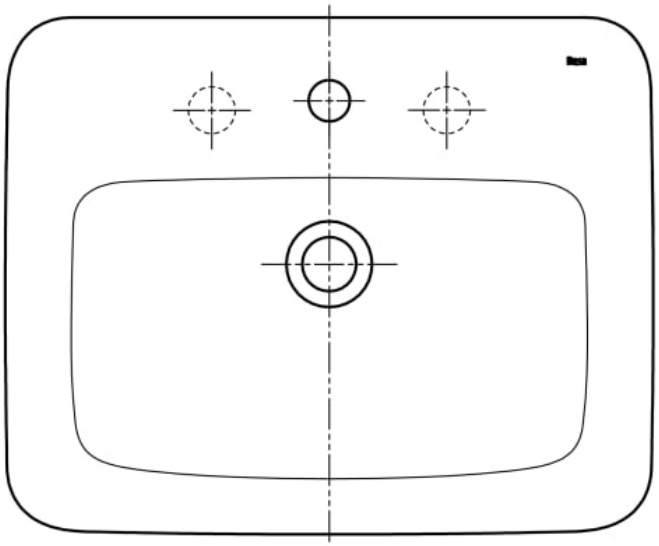

© Copyright 2026, Roca Sanitario, S.A. - All rights reserved | 23-11-2026 | http://www.roca.com/produits/lavabo-jeu-fixations-32751C..0?sku=A32751C000

PIÈCES DÉTACHÉES

Fixations murales pour lavabo	AV0007500R	1	5,46 € PVPR (TVA exclue)

© Copyright 2026, Roca Sanitario, S.A. - All rights reserved | 23-11-2026 | http://www.roca.com/produits/lavabo-jeu-fixations-32751C..0?sku=A32751C000