IBIS

Lavabo mural en porcelaine



DIMENSIONS

Longueur	440 mm
Largeur	310 mm
Hauteur	180 mm

COULEURS ET FINITIONS

00 Blanc

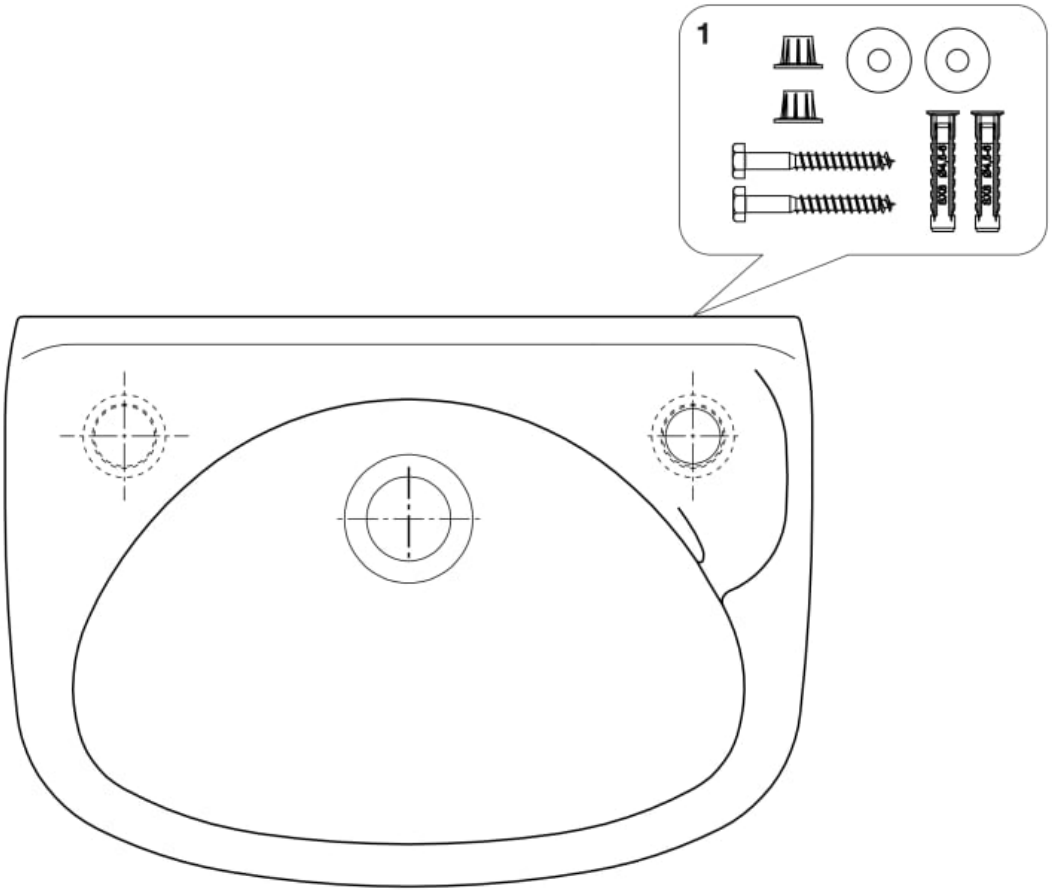

© Copyright 2026, Roca Sanitario, S.A. - All rights reserved | 23-11-2026 | http://www.roca.com/produits/lavabo-mural-porcelaine-320841..1?sku=A320841001

PIÈCES DÉTACHÉES

Fixations lavabo Ibis	AV0019900R	1	1,69 € PVPR (TVA exclue)

© Copyright 2026, Roca Sanitario, S.A. - All rights reserved | 23-11-2026 | http://www.roca.com/produits/lavabo-mural-porcelaine-320841..1?sku=A320841001