

IN-DRAIN SYSTEMS

IN-DRAIN BASIC SQ

DIMENSIONS

Longueur	105 mm
Largeur	105 mm

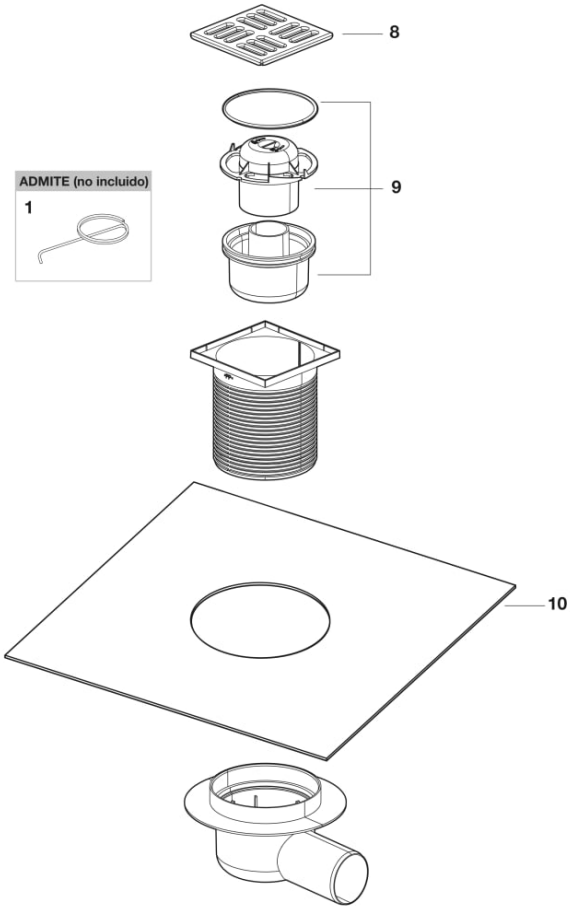

© Copyright 2026, Roca Sanitario, S.A. - All rights reserved | 23-11-2026 | http://www.roca.com/produits/in-drain-basic-sq-276309000?sku=A276309000

PIÈCES DÉTACHÉES

Kit de grille In-Drain Basiq SQ	AP0007600R	8	8,53 € PVPR (TVA exclue)
Kit de siphon Basiq SQ pour drain	AP0007800R	9	16,60 € PVPR (TVA exclue)
Kit adhésif Basiq SQ pour canalisations	AP0007900R	10	21,50 € PVPR (TVA exclue)

PIÈCES DÉTACHÉES AUTORISÉES

Clé pour extraction de grille de receveur de douche In-Drain	AP0000300R	1	5,05 € PVPR (TVA exclue)

© Copyright 2026, Roca Sanitario, S.A. - All rights reserved | 23-11-2026 | http://www.roca.com/produits/in-drain-basic-sq-276309000?sku=A276309000