

GRANADA

Receveur de douche en acrylique compact

DIMENSIONS

Longueur	1200 mm
Largeur	800 mm
Hauteur	135 mm

COULEURS ET FINITIONS

00 Blanc

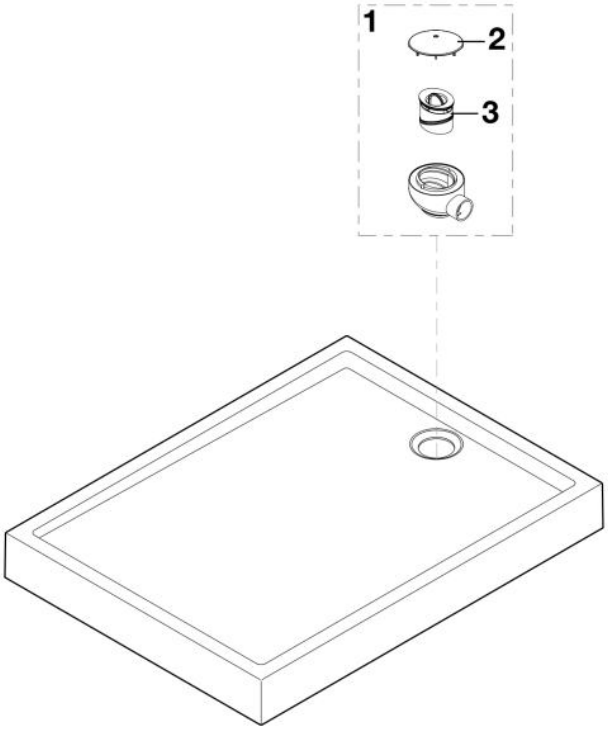

© Copyright 2026, Roca Sanitario, S.A. - All rights reserved | 23-11-2026 |
http://www.roca.com/produits/receveur-douche-acrylique-compact-276265..0?sku=A276265000

PIÈCES DÉTACHÉES

Vidage pour receveur Ø90mm Chromé	AP0005400R	1	44,20 € PVPR (TVA exclue)
Cache pour bonde de receveur Ø90mm Chromé	AP0005300R	2	22,00 € PVPR (TVA exclue)
Tube immergé pour évacuation de douche	AP0006300R	3	18,00 € PVPR (TVA exclue)

© Copyright 2026, Roca Sanitario, S.A. - All rights reserved | 23-11-2026 |
http://www.roca.com/produits/receveur-douche-acrylique-compact-276265..0?sku=A276265000