IN-DRAIN SYSTEMS

Caniveau de douche avec tissu géotextile d'étanchéité

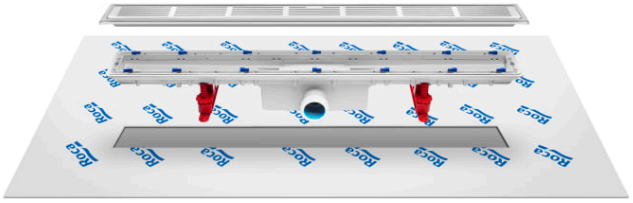

DIMENSIONS

Longueur	650 mm
Largeur	50 mm

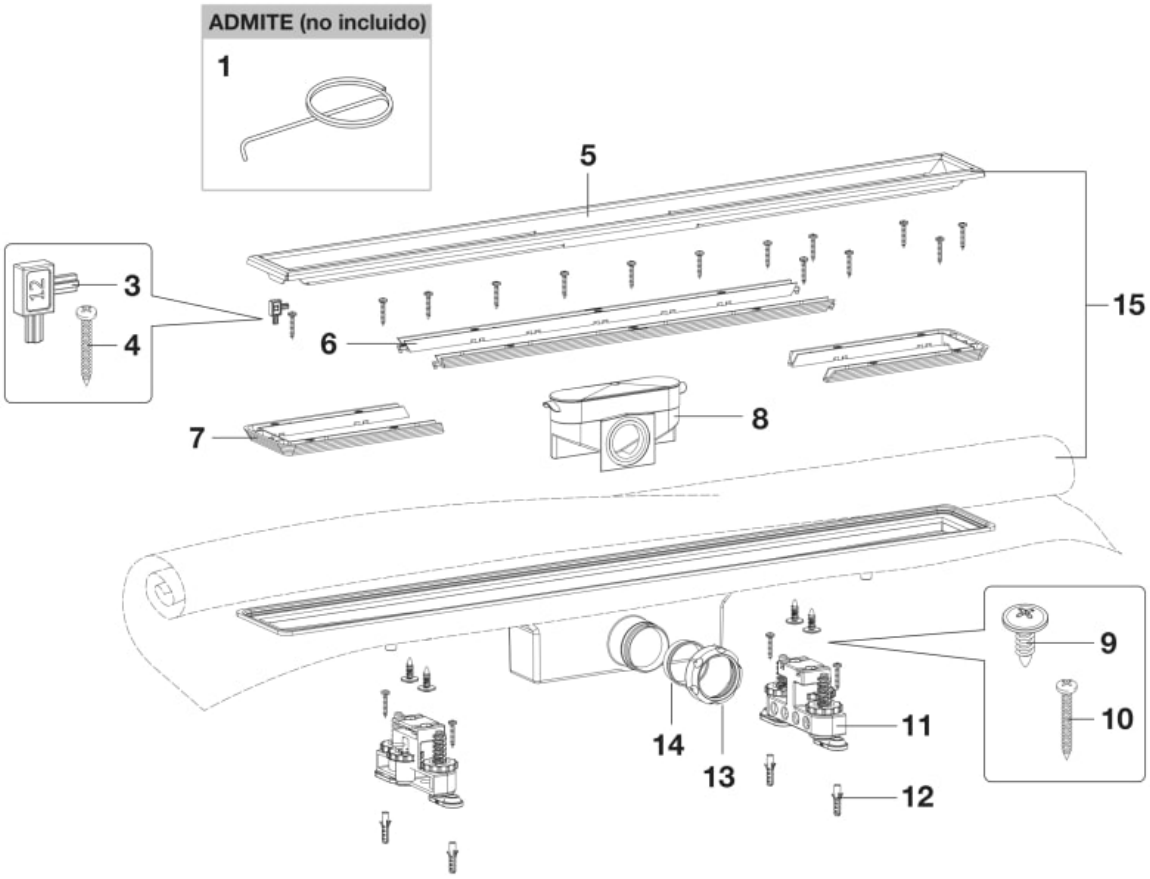

© Copyright 2026, Roca Sanitario, S.A. - All rights reserved | 23-11-2026 |
http://www.roca.com/produits/caniveau-douche-tissu-geotextile-d-etancheite-276089000?sku=A276089000

PIÈCES DÉTACHÉES

Clé pour extraction de grille de receveur de douche In-Drain	AP0000300R	1	5,05 € PVPR (TVA exclue)
Kit corps caniveau pour évacuation dans receveur de douche 650mm X1-X2 In Drain	AP0000500R	5	105,00 € PVPR (TVA exclue)
Siphon pour vidage In-Drain®	AP0001300R	8	16,80 € PVPR (TVA exclue)
Kit caniveau 650 + couverture	AP0001500R	15	180,00 € PVPR (TVA exclue)
Kit d'entretoises pour couvercle périmétrique pour In-Drain®	AP0000400R	3|4	17,00 € PVPR (TVA exclue)
Presseur 650mm In-Drain® (2u)	AP0000900R	6|7	11,60 € PVPR (TVA exclue)
Fixations pour receveur de douche In-Drain	AP0001400R	9|10|11|12|13|14	19,20 € PVPR (TVA exclue)

© Copyright 2026, Roca Sanitario, S.A. - All rights reserved | 23-11-2026 |
http://www.roca.com/produits/caniveau-douche-tissu-geotextile-d-etancheite-276089000?sku=A276089000