VYTHOS

Baignoire double acrylique avec pieds



DIMENSIONS

Longueur	1800 mm
Largeur	900 mm
Hauteur	435 mm

COULEURS ET FINITIONS

00

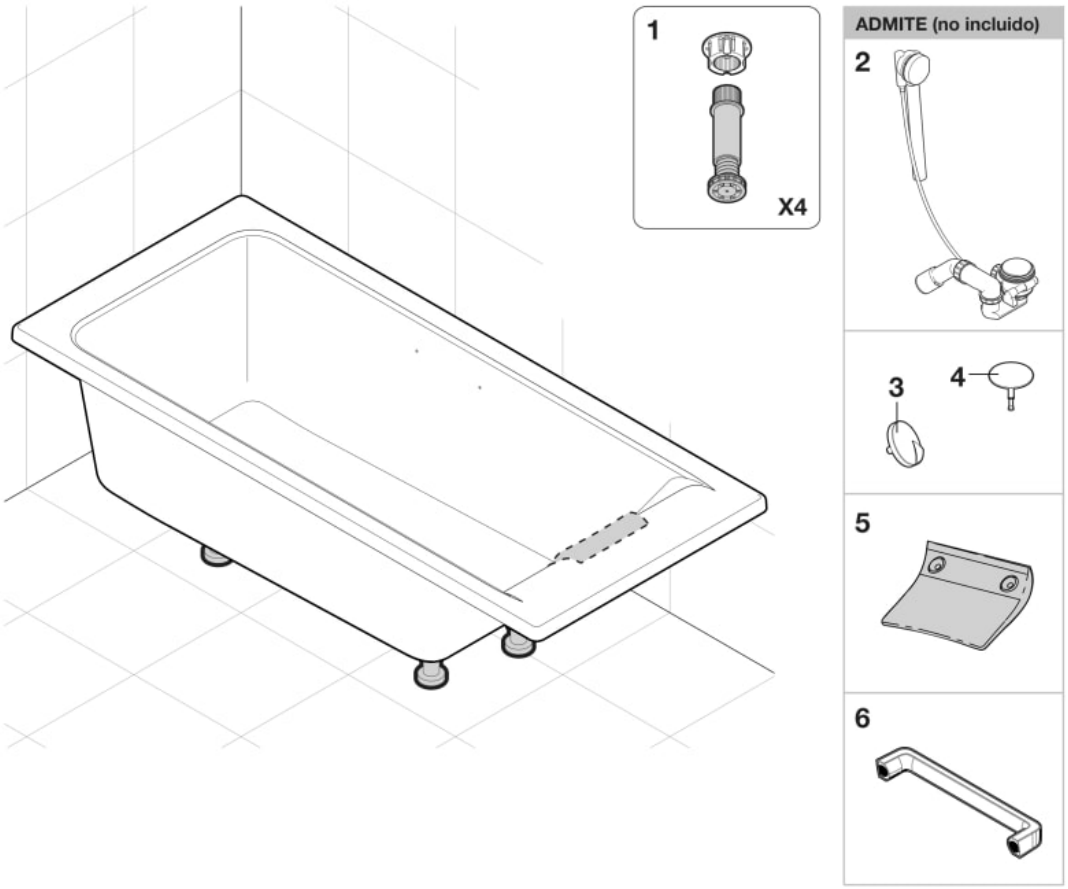

© Copyright 2026, Roca Sanitario, S.A. - All rights reserved | 23-11-2026 |
http://www.roca.com/produits/baignoire-double-acrylique-pieds-248556..0?sku=A248556000

PIÈCES DÉTACHÉES

Pieds réglables pour baignoire acrylique (4 pcs)	AB0045100R	1	7,77 € PVPR (TVA exclue)

PIÈCES DÉTACHÉES AUTORISÉES

Siphon et vidage pour baignoire double	AB0034100R	2	77,70 € PVPR (TVA exclue)
Couvercle + bouchon de vidange Chrome	A505000700	3|4	24,70 € PVPR (TVA exclue)

© Copyright 2026, Roca Sanitario, S.A. - All rights reserved | 23-11-2026 |
http://www.roca.com/produits/baignoire-double-acrylique-pieds-248556..0?sku=A248556000