VYTHOS

Baignoire acrylique avec pieds

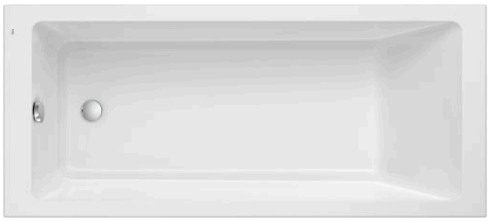

DIMENSIONS

Longueur	1600 mm
Largeur	700 mm
Hauteur	435 mm

COULEURS ET FINITIONS

00

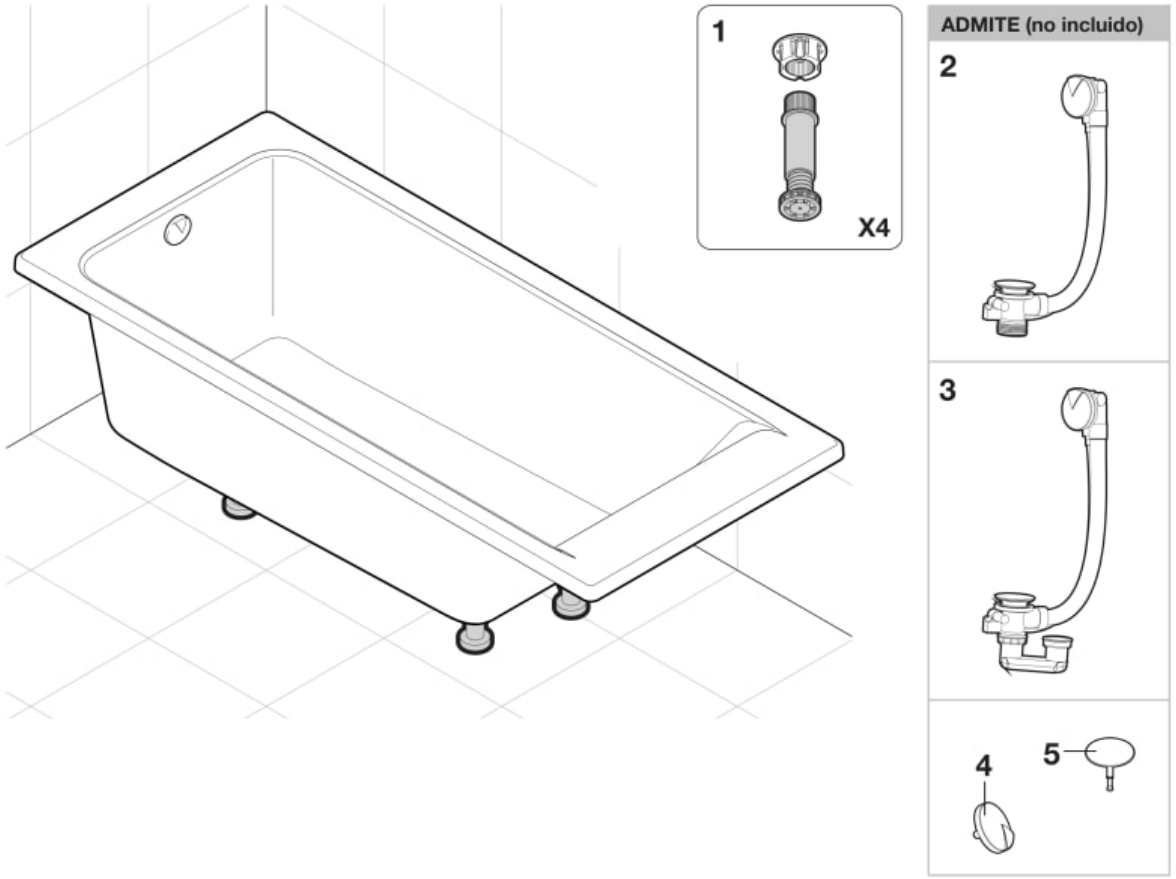

© Copyright 2026, Roca Sanitario, S.A. - All rights reserved | 23-11-2026 | http://www.roca.com/produits/baignoire-acrylique-pieds-248549..0?sku=A248549000

PIÈCES DÉTACHÉES

Pieds réglables pour baignoire acrylique (4 pcs)	AB0036400R	1	7,58 € PVPR (TVA exclue)

PIÈCES DÉTACHÉES AUTORISÉES

Ensemble de vidage automatique Ø52mm (sans siphon)	AB0034600R	2	56,00 € PVPR (TVA exclue)
Ensemble de vidage automatique Ø52mm (avec siphon)	AB0034700R	3	56,00 € PVPR (TVA exclue)
Couvercle + bouchon de vidange Chrome	A505000700	4|5	24,70 € PVPR (TVA exclue)

© Copyright 2026, Roca Sanitario, S.A. - All rights reserved | 23-11-2026 | http://www.roca.com/produits/baignoire-acrylique-pieds-248549..0?sku=A248549000