SENTRONIC

EN

ES

A5A9102C00

WC Sensor flusher

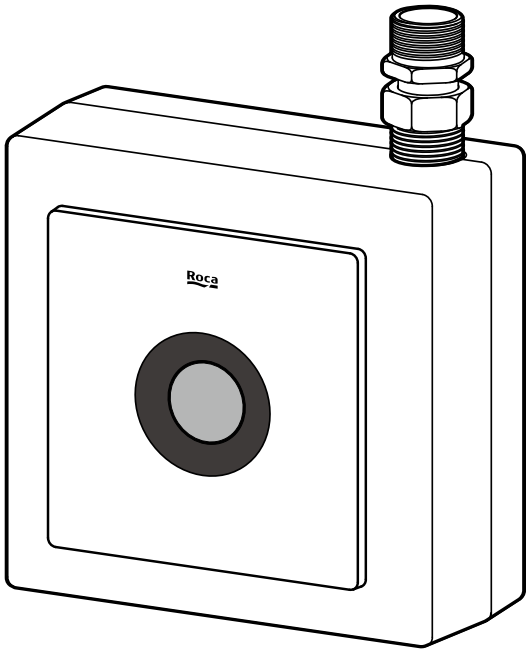

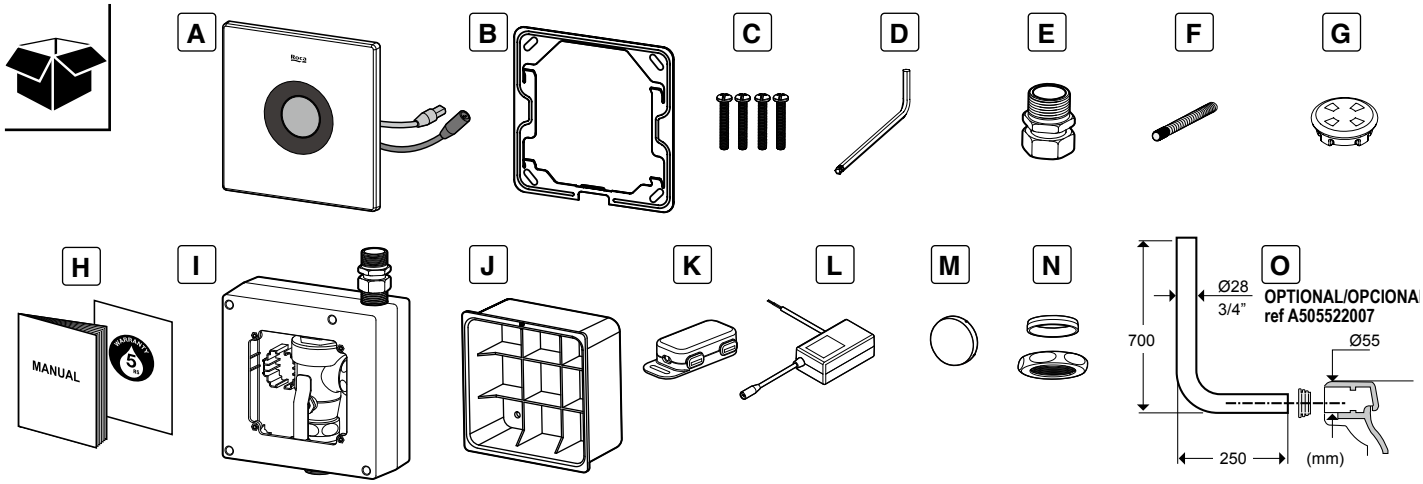

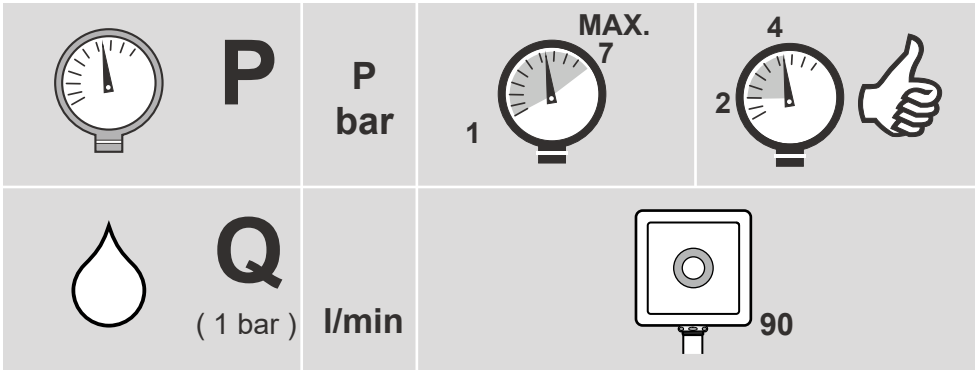

1.

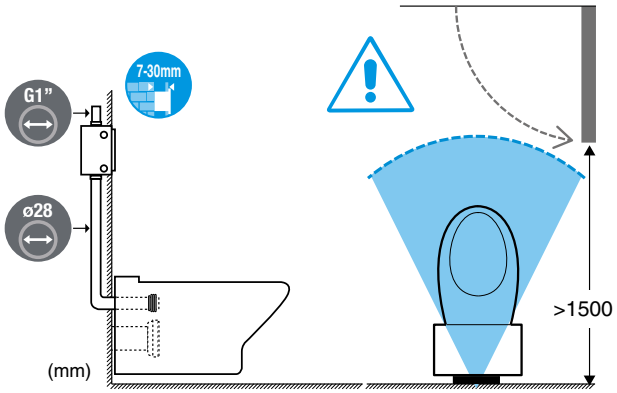

EN The sensitive distance between surrounding space and the right front side of product should not be less than 1500mm(1.5m).
Sensitive distance of sensor does vary according to surrounding background color.

ES Se recomienda una distancia libre alrededor del producto superior a 1500mm (1.5m).
La distancia de detección puede variar en función de los colores de las paredes alrededor del producto.

2.

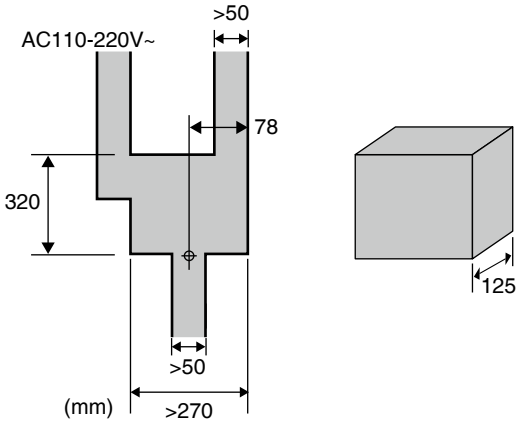

EN Draw the slot as the dimension indicated in the figure; within the dot line frame required to be added with power cord slot drawing.

ES Marque una regata según las dimensiones indicadas en la imagen inferior. En los modelos A debe considerarse la regata para el cable de suministro eléctrico.

3.

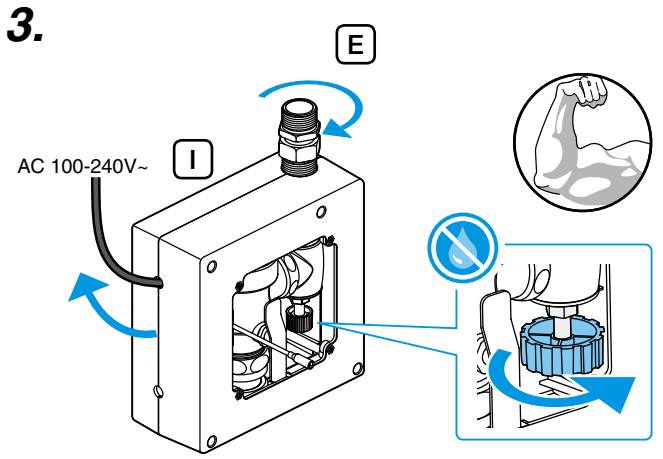

EN Leave cable hole on the valve box beforehand for using it as an insertion hole for cable to be installed.

ES Empuje la pestaña del lateral de la caja de la electro válvula para realizar el agujero para el cable de suministro eléctrico.

4.

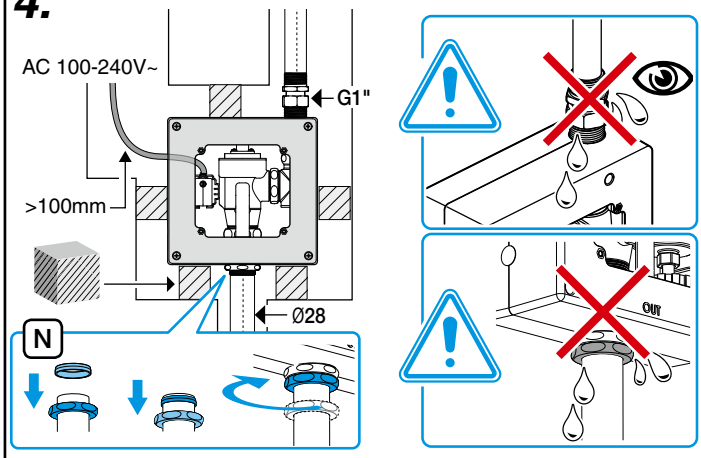

EN Put valve box into the slot and use block to fix it on the required position.
Connect water supply inlet and outlet and tie it firmly.
Attention:
In case that the installation of valve box is leaning or improperly fixed, those will affect the finished good appearance or product life. Before filling with the cement, please confirm if there is any leakage at connecting part by conducting water test.

ES Coloque la caja de la electro válvula en la regata y ajuste la posición con la ayuda de soportes.
Conecte la entrada y salida de agua y fíjela firmemente.
Atención:
En el caso de que la instalación de la caja de la electro válvula no sea la adecuada, la apariencia del producto puede verse afectada. Antes de aplicar cemento y seguir con la instalación, asegúrese que no hay ninguna fuga probando el funcionamiento del producto con agua.

5.

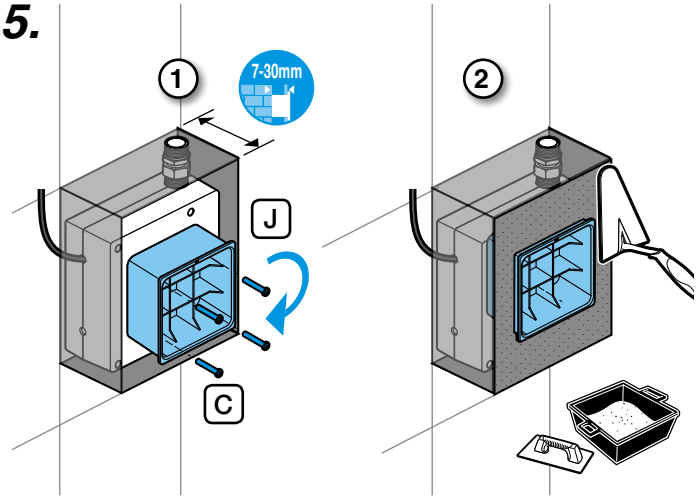

EN Use screws supplied with the product to fix the slurry box to the valve in order to protect the product during the construction of the wall.

ES Fije la caja de encofrado con la caja de la electroválvula para proteger el producto durante la construcción de la pared.

6.

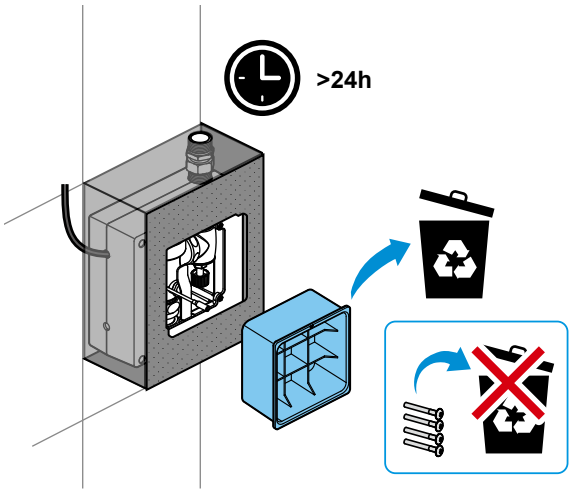

EN After the slurry is solid remove the mud protection box.
Attention:
Please do not throw the fixing bolts. These are required on next steps.

ES Una vez el cemento este seco saque la caja de encofrado.
Atención:
No tire los tornillos. Estos se utilizaran en siguientes pasos.

7.

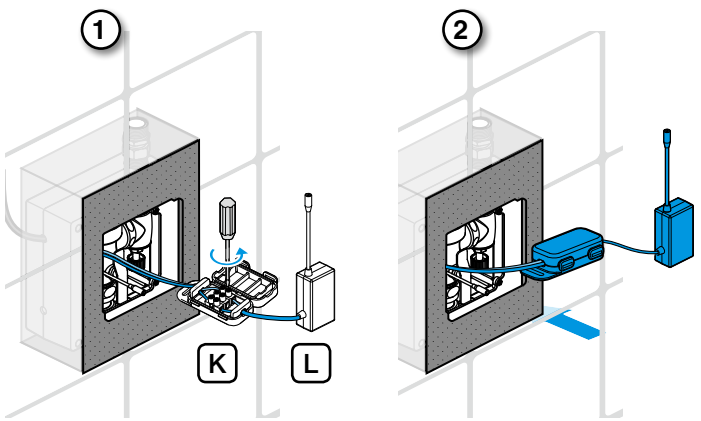

EN Connect and fix AC power cable into the snap-in box (K). Then connect switching power's terminal (L) into snap in fixing box. Close snap-in box and put it along with switching power into the valve box.

Attention

For safety concern, the power could only be supplied to switch power after product installation is completed.

Main power supply should be installed with appropriate thermal fuse(10-15Amp) or other protection switch.

ES Conecte y fije el cable de corriente alterna a la caja de conexión de cables (K), y luego conecte el terminal del transformador a la caja de conexión de cables. Cierre la caja de conexión de cables y colóquela junto al transformador.

Atención:

Para su seguridad, conecte el suministro eléctrico una vez se haya finalizado la instalación.

Asegúrese que la instalación dispone de un interruptor de corte (10-15 Amp) u otro sistema de protección similar.

8.

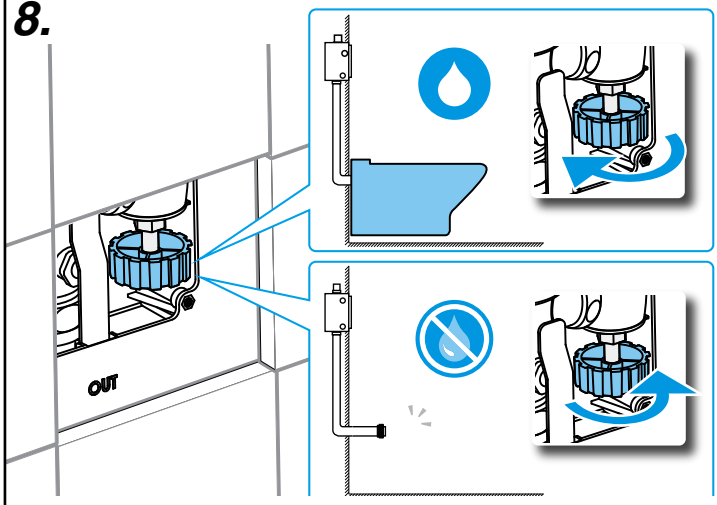

EN Open the shut off valve to supply water to the product and validate that no leakage it's observed.

ES Abra la llave de paso de agua y observe que no se aprecian fugas de agua.

9.

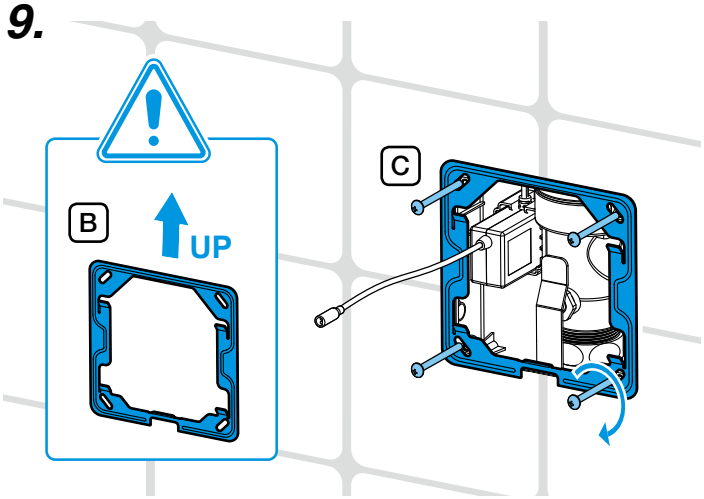

EN Fix base bracket to valve box by long screws. The fixing bracket should be placed at flat and upright direction.

ES Fije el soporte a la caja de la electro válvula mediante los tornillos suministrados. Asegúrese de que la dirección es correcta.

10a.

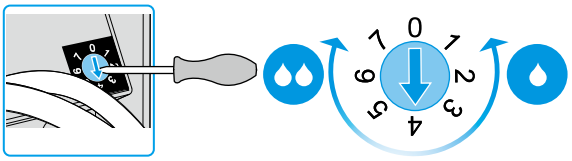

10b.

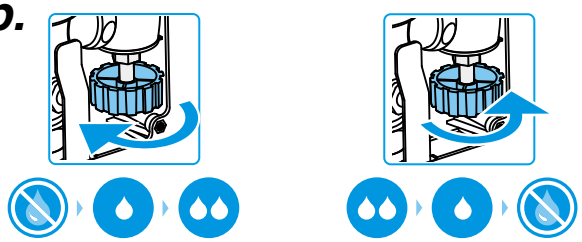

EN In order to adjust flush volume to different kind of installation and toilet performance, a selection of 8 setting is available(10a). Adjust the shut off valve to be completely open, and perform flushing for several times until flushing is stable. Adjust the flush volume by using the selector switch until achieve the desired volume.

In case that setting "level 0" and flush volume still to high, flush volume can be reduced by partially closing the shut off valve.(10b)

ES El volumen de descarga puede variar en función del inodoro y la instalación. Utilice el selector (10a) para ajustar el volumen. Abra completamente el paso de agua y realice varias descargas hasta que el volumen de descarga sea estable y utilice el selector hasta obtener el volumen deseado.

En caso de que el volumen con el ajuste "0" aun sea demasiado elevado, puede utilizar la llave de paso para reducir parcialmente el volumen de descarga (10b).

11.

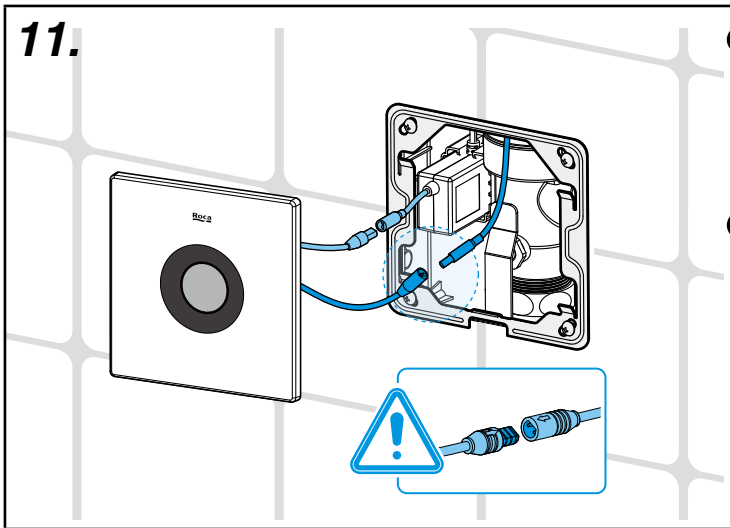

EN

Connect panel sensor cable, solenoid valve and power switch.

Attention

The installation direction of panel should be used the character, ROCA as teh front side.

Confirm the correct direction of the connector , otherwise, this will cause the damage of product or invalid water proof.

ES

Conecte el cable del sensor del panel de la electro válvula y del suministro eléctrico.

Atención

Asegúrese que la dirección del panel es la correcta con el logotipo ROCA en la parte frontal.

Evite forzar las conexiones de los diferentes cables.

12.

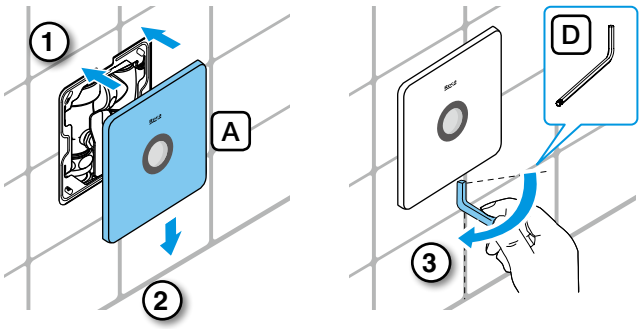

EN

Fix panel into the bracket (1), fastening it down along the wall tightly (2).

Use a hex wrench to screw clockwise (3) till it is completely fixed.

Attention:

Protect the product while installing the panel for preventing to leave scratches on the surface of product.

While using a wrench for fixing, please do not use it forcibly for preventing to damage the mechanism.

ES

Fije el frontal por la parte superior (1) y deslícelo a la parte inferior (2) para que quede clipeado.

Utilice una llave allen y fije el frontal al soporte (3) hasta que este se encuentre fijado firmemente.

Atención:

Se recomienda proteger el frontal de posibles golpes o rayadas.

Cuando fije el frontal, evite forzar la fijación para no romper el mecanismo de anclaje.

13.

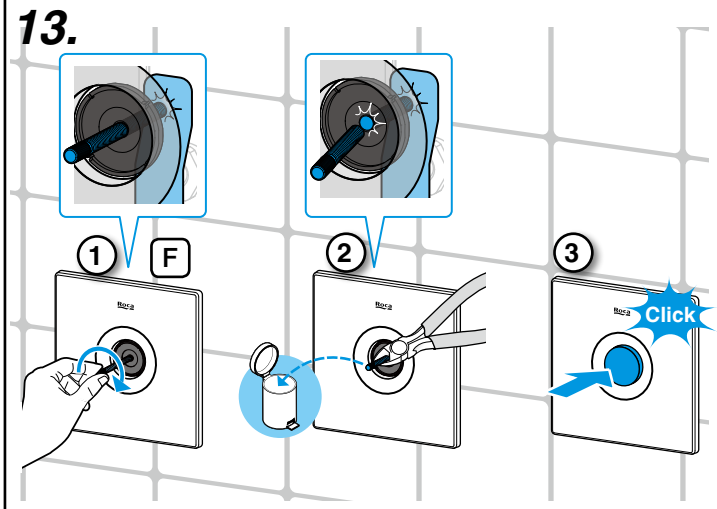

EN

1. Install plastic screw (F) and rotate until touch internal button. Avoid to press button which may cause continuous leakage.
2. Cut the excess plastic screws. (Please test first whether the lock is too tight.)
3. Install the plastic cover (M).

ES

1. Instale la pieza de plástico (F) y gire hasta que esta contacte con el pulsador. Evite que este quede presionado pudiendo causar fugas de agua.
2. Corte el exceso de rosca.
3. Instale el pulsador (M)

14.

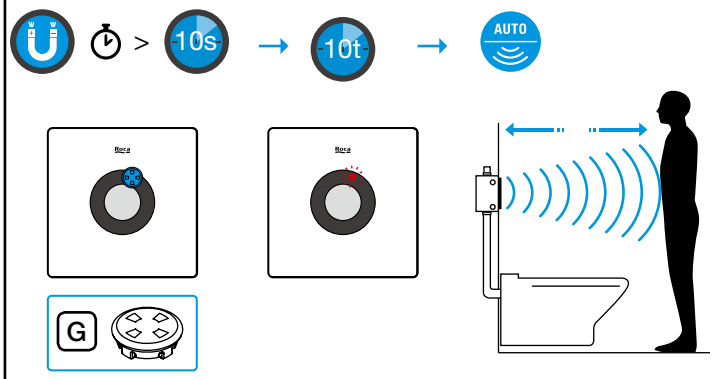

EN

Approach the magnet to the IR window for >10sec on the indicated position to enter into distance adjustment mode. LED will flash for ten times and IR will automatically adjust distance.

Note: For auto adjustment, make sure no object is located in the detection range during setting timing. If you would like to manually adjust the distance please put an object (such us white paper) in the desired distance during the setting time.

ES

Aproxime un imán a la unidad IR durante más de 10 segundos para entrar en el modo de auto ajuste de distancia.

El LED se encenderá intermitentemente 10 veces y se ajustará automáticamente la distancia.

Nota:

Para el auto ajuste, asegúrese que ningún objeto este en el rango de detección durante el proceso.

Si quisiera ajustar manualmente el rango de detección por favor coloque un objeto (por ejemplo un papel blanco) en la distancia deseada durante el proceso de ajuste.

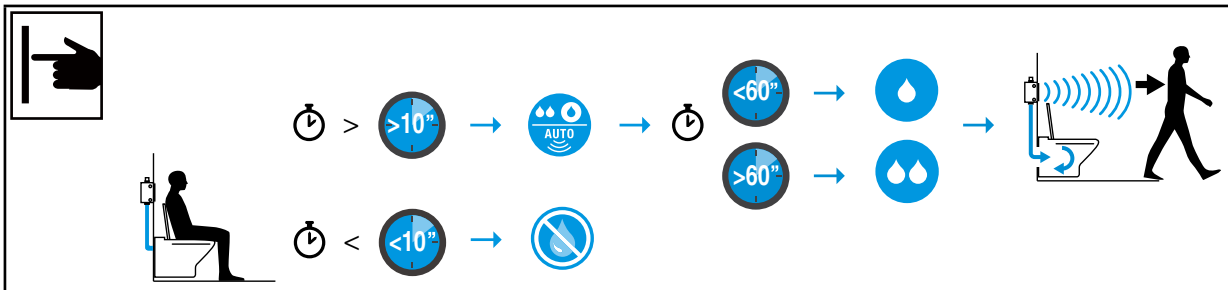

EN In case that detection time is less tan 10sec, flushing will not be performed. If detection time is longer than that, flush volume will be adjusted base on the detection time.

ES En caso de que el tiempo de detección sea inferior a 10s, la descarga automática no se activará. Si el tiempo de detección es superior, el volumen de descarga se ajustará en función del tiempo de detección.

24h environmental flush
Descarga automática 24h

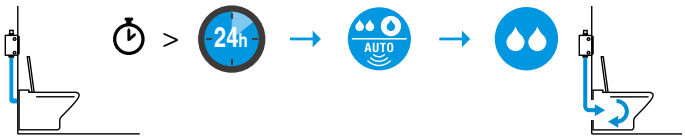

EN In case that no presence it's detected during 24h, an automatic flushing will be performed in order to reduce undesired smells.

ES En el caso que no se detecte presencia durante 24h, se activará de forma automática una descarga como prevención para eliminación de olores.

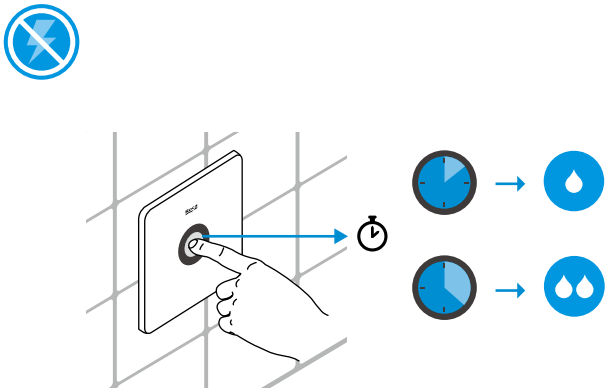

EN When power failure, product can be flushed using the button.
Note: Flush volume may depend on the time button is press.

ES En caso de fallo del suministro eléctrico, la descarga se puede accionar mediante el pulsador.
Nota: El volumen de descarga puede variar en función del tiempo de accionamiento del pulsador.

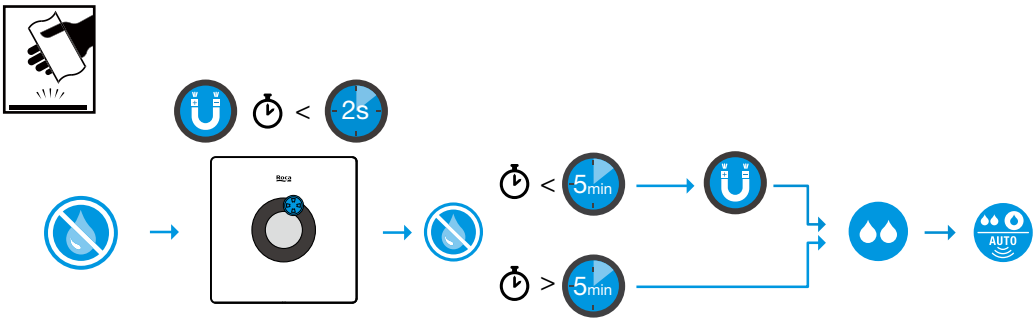

EN

When this device needs to be repaired, it is not necessary to remove the sensor. Just apply a piece of tape on the sensor window, the flush after use will be stopped, and you can be free to repair it.

Temporal sensor disable

Attach the magnet during 2sec at the top right part of sensor for entering into manual mode. Under manual mode, sensor will be deactivated for 5 min,after that, it will be performed with 3 sec flush.
If during manual mode you would like to advance 3 sec forced flush, please attach magnet again at top right part of sensor.

IR filter cleaning

Please keep IR filter clean. You may apply with neutral detergent and soft cloth for cleaning.
Cleanser, abrasive grinding powder, oil or acid or alkaline detergent are forbidden to apply to clean this product. Do not directly spray air fresheners, disinfection liquid or other deodorizer, cleaning organic solvents to IR filter. Water resource used for this product should be domestic water or applicant water in order to preventing to use acid, alkaline processed water or dirty water containing more impurities.

ES

Si el producto requiriera de mantenimiento, no es necesario desmontar el sensor. Aplique una tira adhesiva (de fácil eliminación) en el filtro IR, y después de la descarga se puede proceder al mantenimiento.

Desactivación temporal del sensor

Coloque el imán en la parte superior derecha del sensor durante 2 segundos. En modo manual el sensor se desactivará durante 5 minutos, y posteriormente efectuará una descarga durante de 3s.
Si durante el modo manual se quiere avanzar la descarga, coloque el imán de nuevo en la parte superior derecha del sensor.

Limpieza del filtro IR

Por favor mantenga el filtro IR limpio. Utilice siempre detergentes neutros y un paño suave.
Debe evitarse el uso de limpiadores, aceites, ácidos u otros líquidos abrasivos que puedan dañar el producto. No aplique ambientadores, líquidos desinfectantes u otros líquidos directamente sobre el filtro IR.
Utilice sólo agua para uso doméstico y evite agua con elevada acidez, alcalinidad o elevado nivel de impurezas que pudieran dañar el producto.

EN

Disposal of electric and electronic products

NOTE: This symbol and recycling system is only applicable in the European Union. It does NOT apply to the rest of the world.

At ROCA we are committed to protecting the environment. Please help us by discarding this product at the end of it life-cycle in a responsible manner, to prevent that certain substances contained in electrical or electronic equipment may cause harm to human health and the environment.

The crossed-out wheeled bin symbol, shown above and on the product, means that such product should not be discarded with other household waste. At the end of the product's life-cycle, it must be delivered to the corresponding collection facilities enabled by the authorities in your country or to the supplier from which you purchase a product of equivalent type or that fulfills the same functions as the previous equipment. This last option may not be available in some countries, so please check with the authorities in your country about the collection systems available and the collection facility closest to your home.

This way, you can cooperate with the protection of the environment through the reuse and recycling of waste electrical and electronic equipment. On the contrary, administrative responsibilities can be derived for you in case of non-compliance with the rules for the delivery of the waste of this product.

Batteries shall be previously removed and discarded separately in suitable recycling containers

ES

Eliminación de aparatos eléctricos y electrónicos

NOTA: Este símbolo y sistema de reciclado es de aplicación únicamente en la Unión Europea. NO aplica en el resto del mundo.

En ROCA estamos comprometidos con la protección del medio ambiente. Por favor, ayúdenos desechando este producto al final de su vida de forma responsable, para evitar que determinadas sustancias contenidas en los productos eléctricos o electrónicos puedan causar perjuicios en la salud humana y en el medio ambiente.

El símbolo del contenedor de basura tachado, reproducido arriba y sobre el producto, significa que el mismo no debe ser desechado junto con otros residuos domésticos. Al final de la vida del producto, el mismo deberá ser entregado en las instalaciones de recogida habilitadas al efecto por las autoridades de su país o al distribuidor en el que adquiera un nuevo producto equivalente o que realice las mismas funciones que este aparato. Esta última opción puede no estar disponible en algunos países, por lo que le rogamos consulte con las autoridades de su país los sistemas de recogida disponibles y los puntos de recogida más cercanos a su domicilio.

De este modo, Vd. puede colaborar con la protección del medio ambiente gracias a la reutilización y el reciclado de residuos de aparatos eléctricos y electrónicos. Por el contrario, pueden derivarse para Vd. responsabilidades administrativas en caso de incumplimiento de las normas de entrega del residuo de este producto.

Las baterías deben ser extraídas previamente y depositadas separadamente en contenedores de reciclaje adecuados.

2ES340022031 202010

Roca Sanitario, S.A.
Avda. Diagonal, 513
08029 Barcelona
SPAIN
www.roca.com

933 661 266

LÍNEA DE ATENCIÓN AL CONSUMIDOR ESPAÑA

SERVICIO TÉCNICO ESPAÑA

productsupport.rs@roca.net
soporteproducto.rs@roca.net