Avant FS

A80336MS0H

A80336MS0W

A80356MS0H

A80356MS0W

Roca

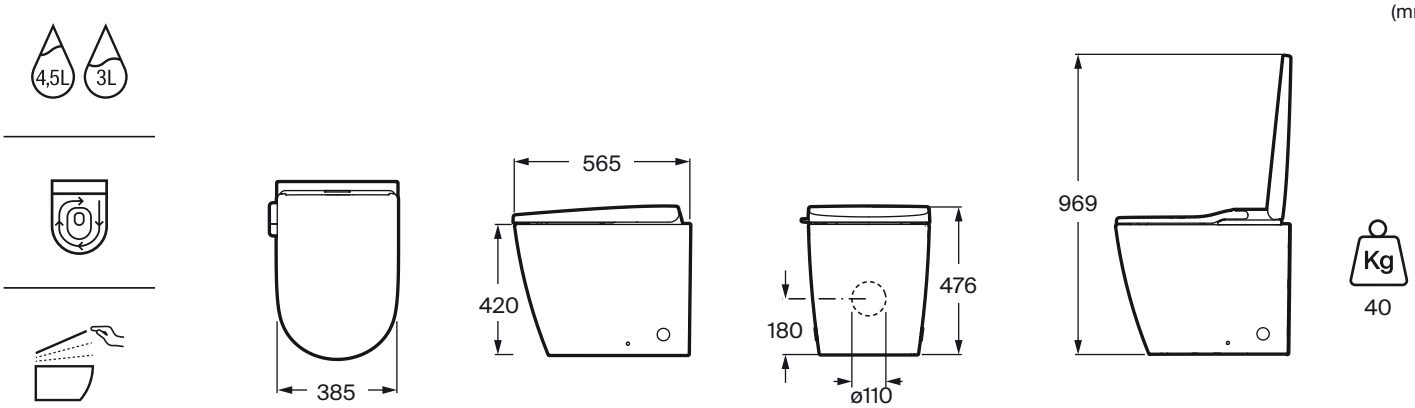

ES

- Antes de empezar la instalación, asegúrese de leer este manual. Las piezas deben ser instaladas de acuerdo a las instrucciones.
- Los requisitos mínimos para la instalación son una presión de al menos 2 bar y un caudal de agua de 14 litros por minuto.
- Se recomienda instalar un reductor de presión en la toma de agua dedicada al aparato cuando la presión de la red de agua excede los 6 bar.
- No utilizar otra manguera de suministro de agua distinta a la que se incluye con el producto. El uso de otra manguera podría comprometer el funcionamiento del equipo.

EN

- Before installation, read thoroughly this installation manual. All parts must be installed according to the instructions.
- The minimum requirements for installation are a pressure of at least 2 bar and a water flow rate of 14 litres per minute.
- It is recommended to install a pressure reducer on the water inlet dedicated to the appliance when the water network pressure exceeds 6 bars.
- Do not use any other water supply hose other than the one provided with the product. The use of another hose could compromise the operation of the equipment

FR

- Avant l'installation, lisez attentivement ce manuel d'installation. Toutes les pièces doivent être installées conformément aux instructions.
- Il est recommandé d'installer un réducteur de pression sur l'arrivée d'eau dédiée à l'appareil lorsque la pression du réseau d'eau dépasse 6 bars.
- N'utilisez aucun autre tuyau d'alimentation en eau que celui fourni avec le produit. L'utilisation d'un autre tuyau pourrait compromettre le bon fonctionnement de l'équipement.

PT

- Antes da instalação, leia atentamente este manual de instruções de instalação. Todas as peças devem ser instaladas de acordo com as instruções.
- Os requisitos mínimos para a instalação são uma pressão de pelo menos 2bar e um caudal de água de 14 litros por minuto.
- Recomenda-se a instalação de um redutor de pressão na entrada de água dedicada ao aparelho quando a pressão da rede hidráulica for superior a 6bar.
- Não utilize qualquer outra mangueira de abastecimento de água para além da fornecida com o produto. A utilização de outra mangueira pode comprometer o funcionamento do equipamento."

PL

- Przed instalacją należy dokładnie przeczytać niniejszą instrukcję montażu. Wszystkie części muszą być zamontowane zgodnie z instrukcją.
- Minimalne wymagania instalacyjne to ciśnienie wody co najmniej 2 bar i przepływ wody 14 litrów na minutę.
- Zaleca się montaż reduktora ciśnienia wody na dopływie wody do urządzenia, gdy ciśnienie wody w sieci wodociągowej przekracza 6 bar.
- Nie nalezy używać innego węża doprowadzającego wodę niz ten dostarczony wraz z produktem. Użycie innego węża może zakłócić działanie urządzenia."

Importante! Verificar caudal antes de instalar

Warning! Check water flow rate before installation

Attention ! Contrôlez le débit d'eau avant installation.

Atenção! Verifique o caudal de água antes da instalação

Uwaga! Sprawdź przepływ wody przed instalacją

1.

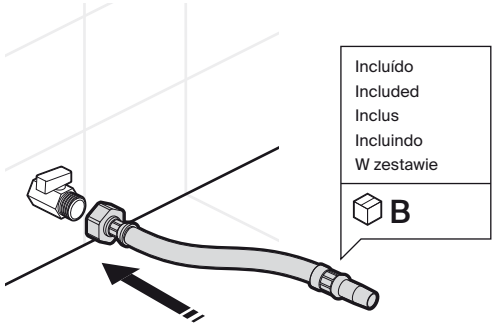

2.

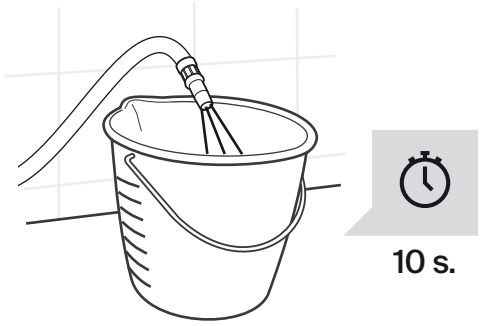

3.

< 2,3 L

< 14 L/min

Instalación no apta

Inadequate installation

Installation incorrecte

Instalação inadequada

Nie nadaje sie do instalacji

> 2,3 L

> 14 L/min

Instalación apta

Adequate installation

Installation correcte

Instalação adequada

Prawidłowa instalacja

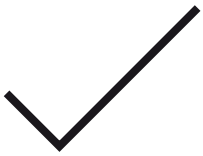

Conexiones alternativas de evacuación

Alternative drainage connection

Raccordement de vidange alternatif

Ligações de descarga possiveis

Możliwe podłączenia odpływu

A

Incluído
Included
Inclus
Incluindo
W zestawie

A80336MS0H
A80336MS0W

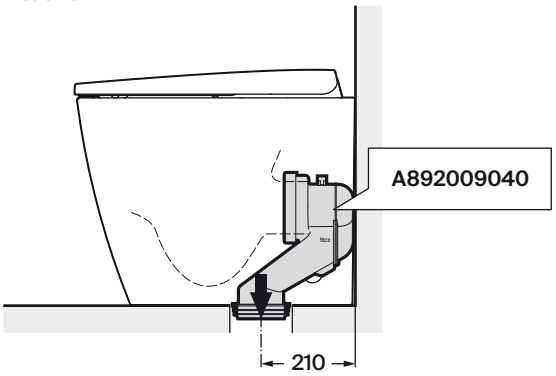

Incluído
Included
Inclus
Incluindo
W zestawie

A80356MS0H
A80356MS0W

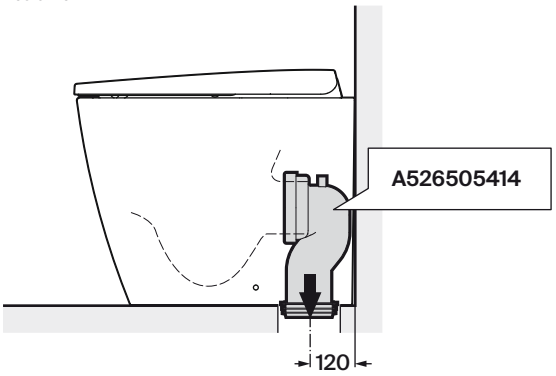

B

Opcional
Optional
Optionnel
Opcional
Opcjonalnie

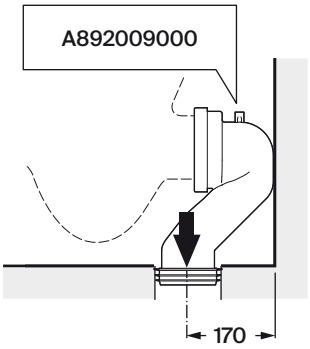

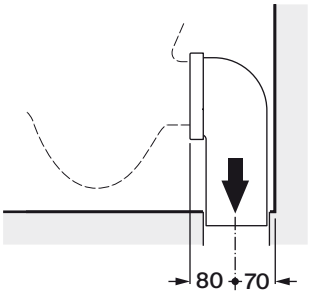

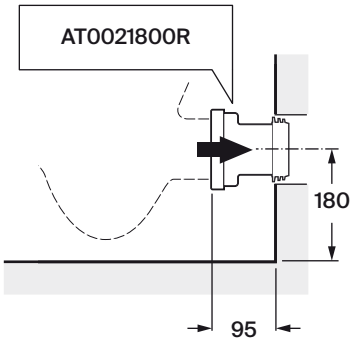

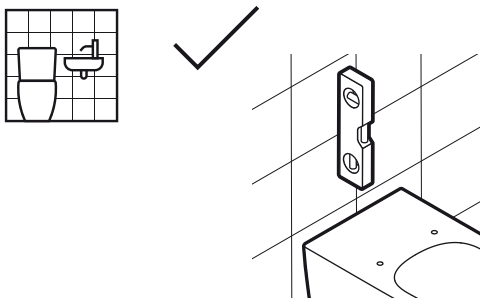

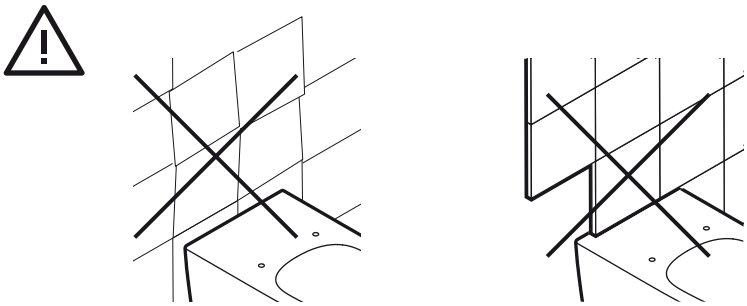

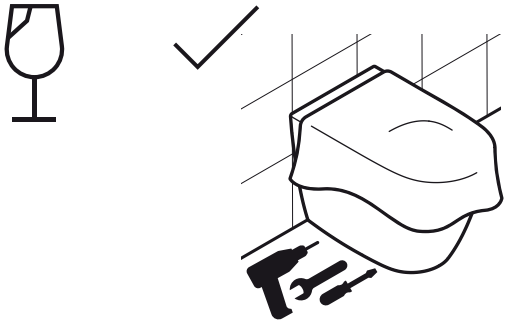

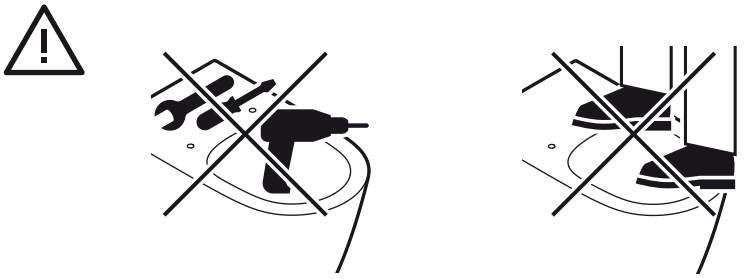

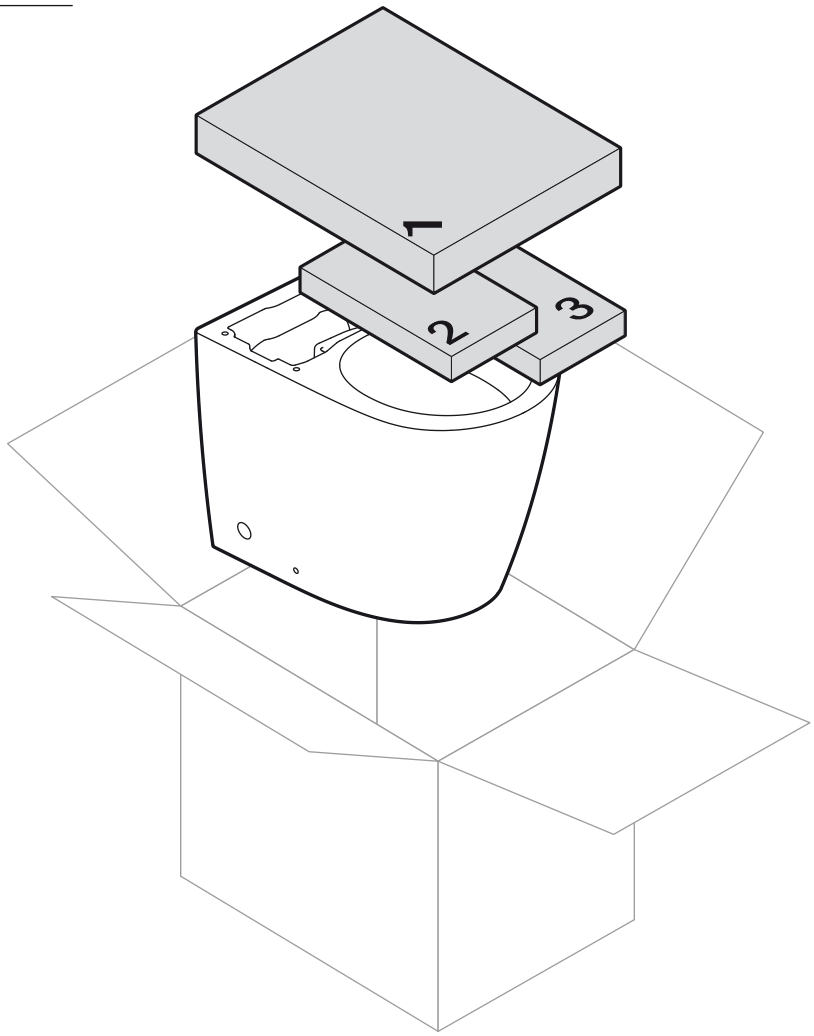

1

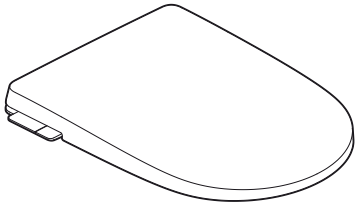

2

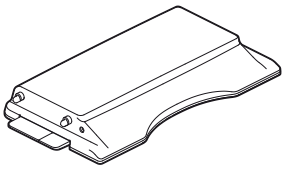

3

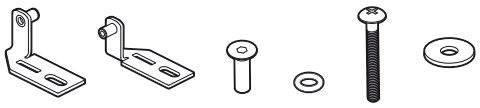

X1 X1 X3 X2 X4 X4

X1 X1

A80336MS0H
A80356MS0H

X1 X2

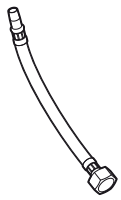

X1

A80336MS0H
A80336MS0W

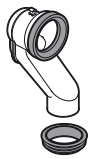

X1

A80356MS0H
A80356MS0W

X1

Conexión hidráulica

Pipes

Tuyaux

Ligação hidráulica

Podłączenie wody

Conexión vista
Unhidden option
Option visible
Ligação não oculta
Przyłącze zewnętrzne

A

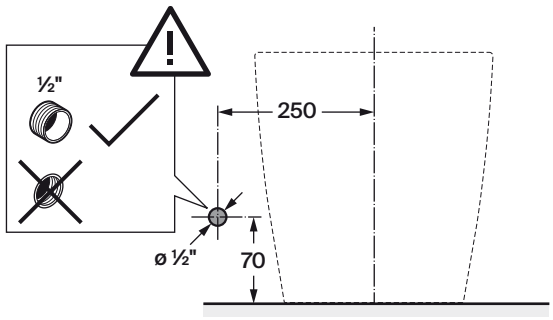

B

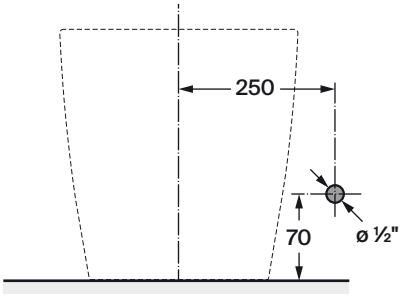

Conexión oculta
Hidden option
Option invisible
Ligação oculta
Przyłącze wewnętrzne

C

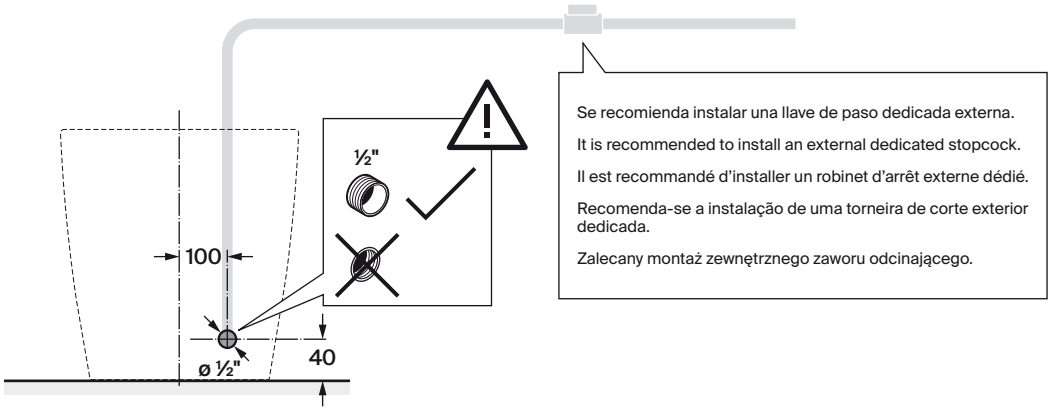

1.

Conexión vista
Unhidden option
Option visible
Ligação não oculta
Przyłącze zewnętrzne

Conexión oculta
Hidden option
Option invisible
Ligação oculta
Przyłącze wewnętrzne

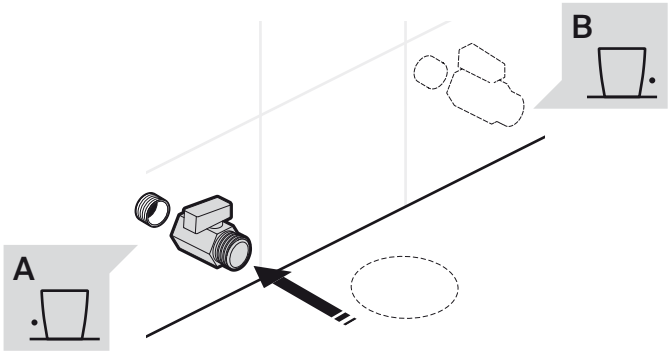

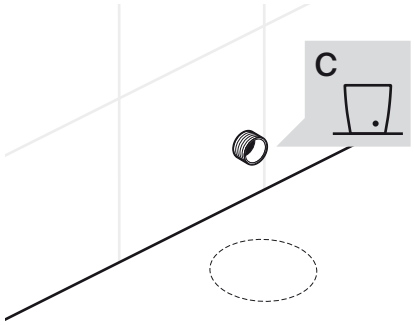

2.

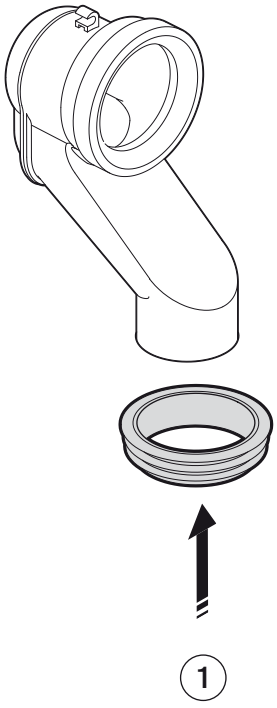

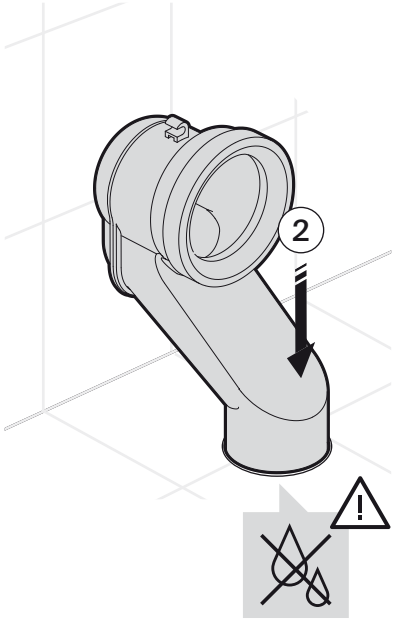

Asegurar estanqueidad
Ensure tightness
Assurer l'étanchéité
Garantir a estanquicidade
Zapewnij szczelność

3.

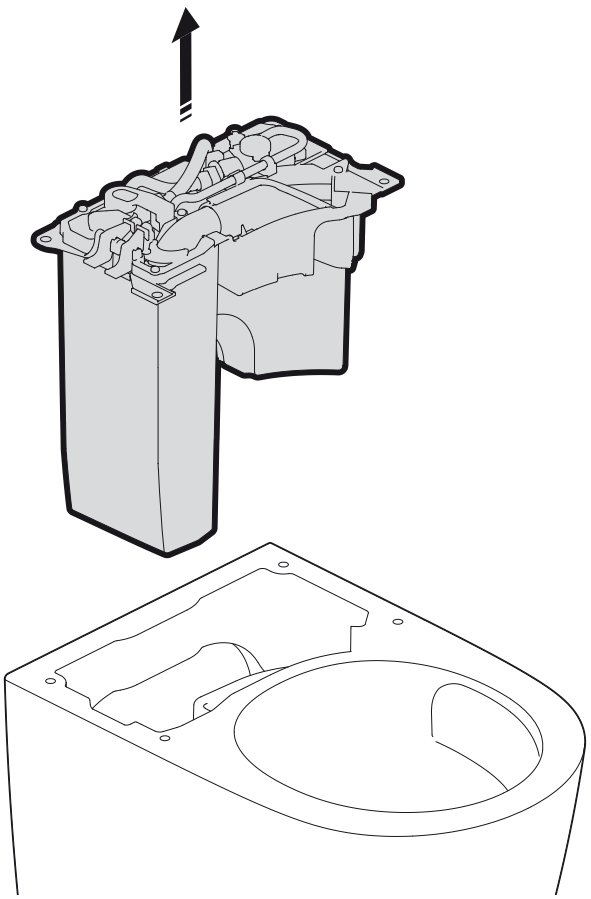

4.

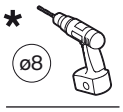

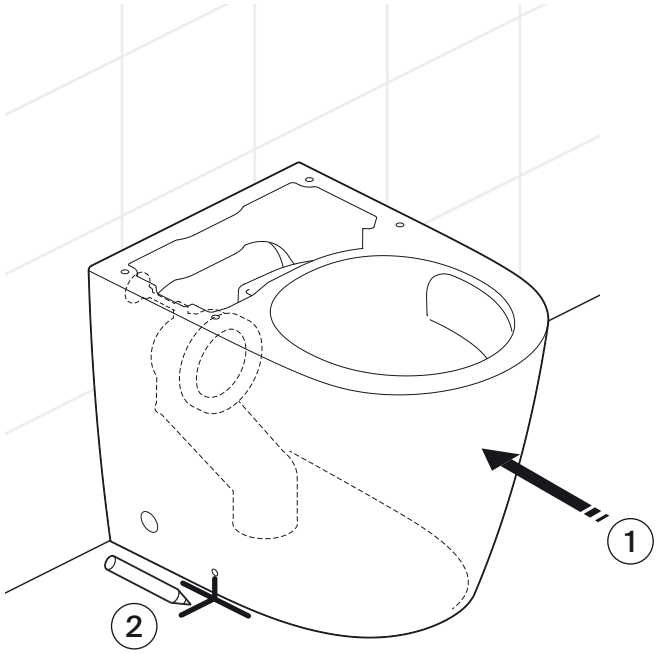

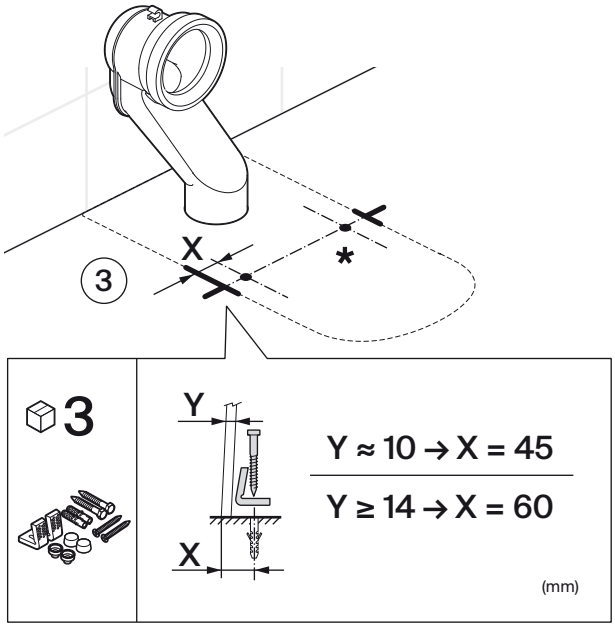

5.

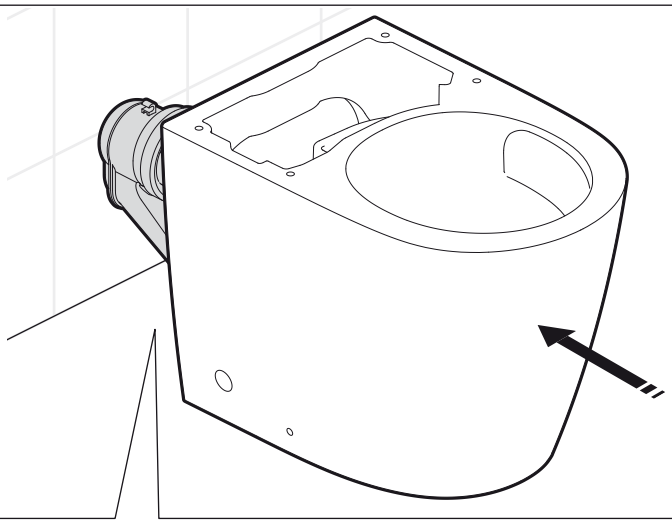

Asegurar estanqueidad
Ensure tightness
Assurer l'étanchéité
Garantir a estanquicidade
Zapewnij szczelność

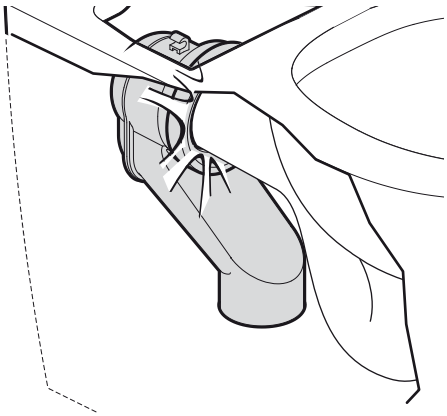

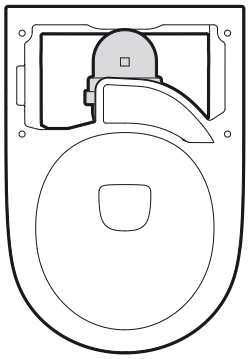

6.

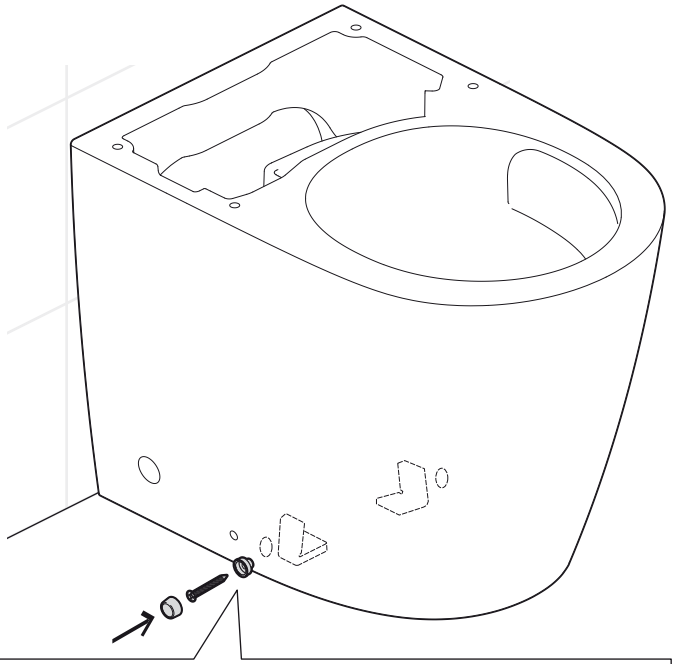

3

1

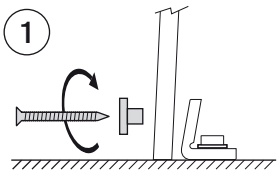

2

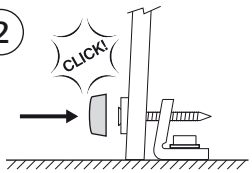

7.

A

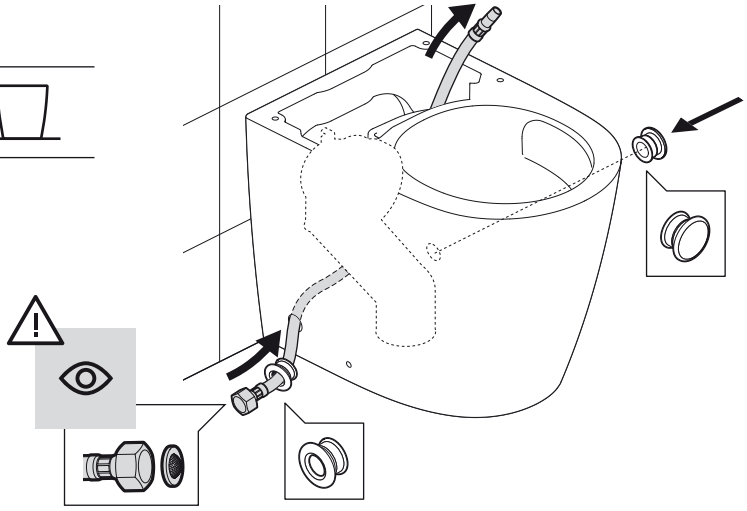

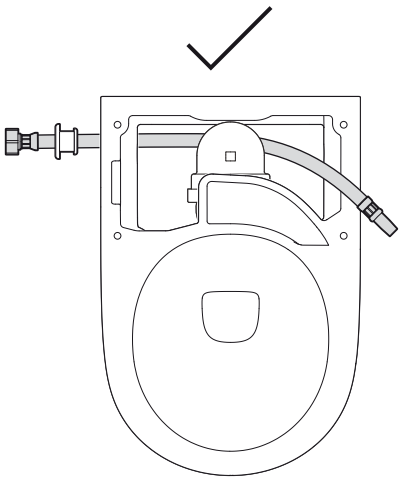

B

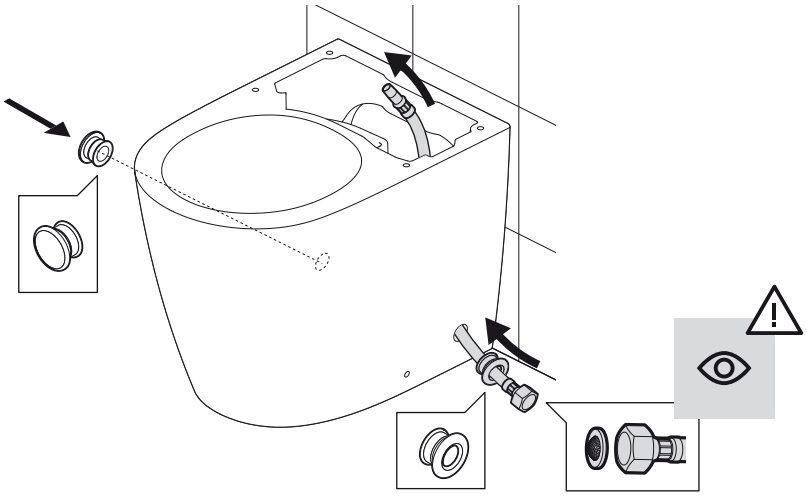

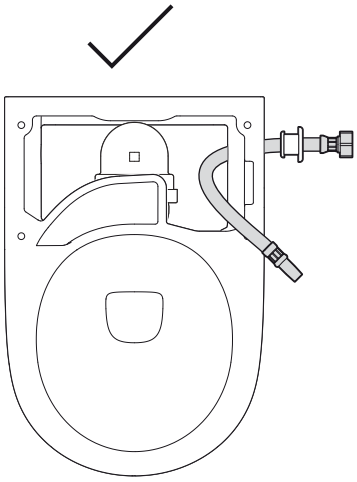

C

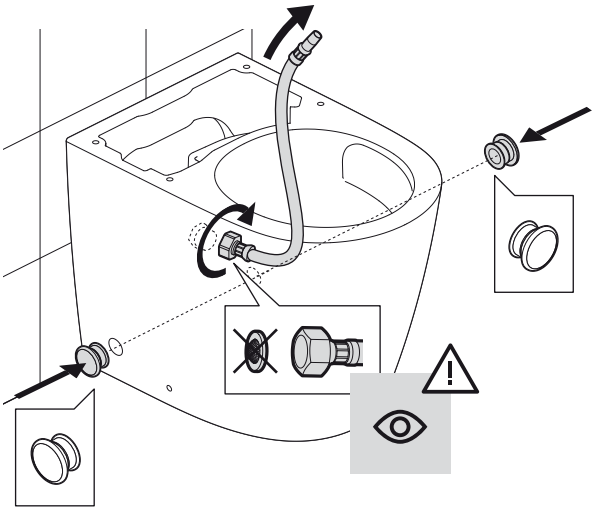

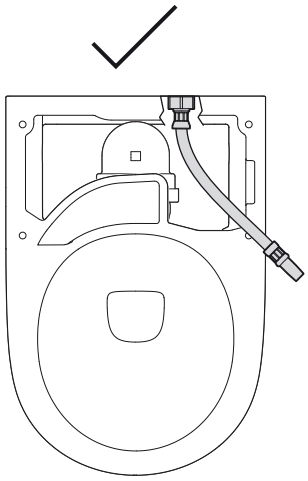

8.

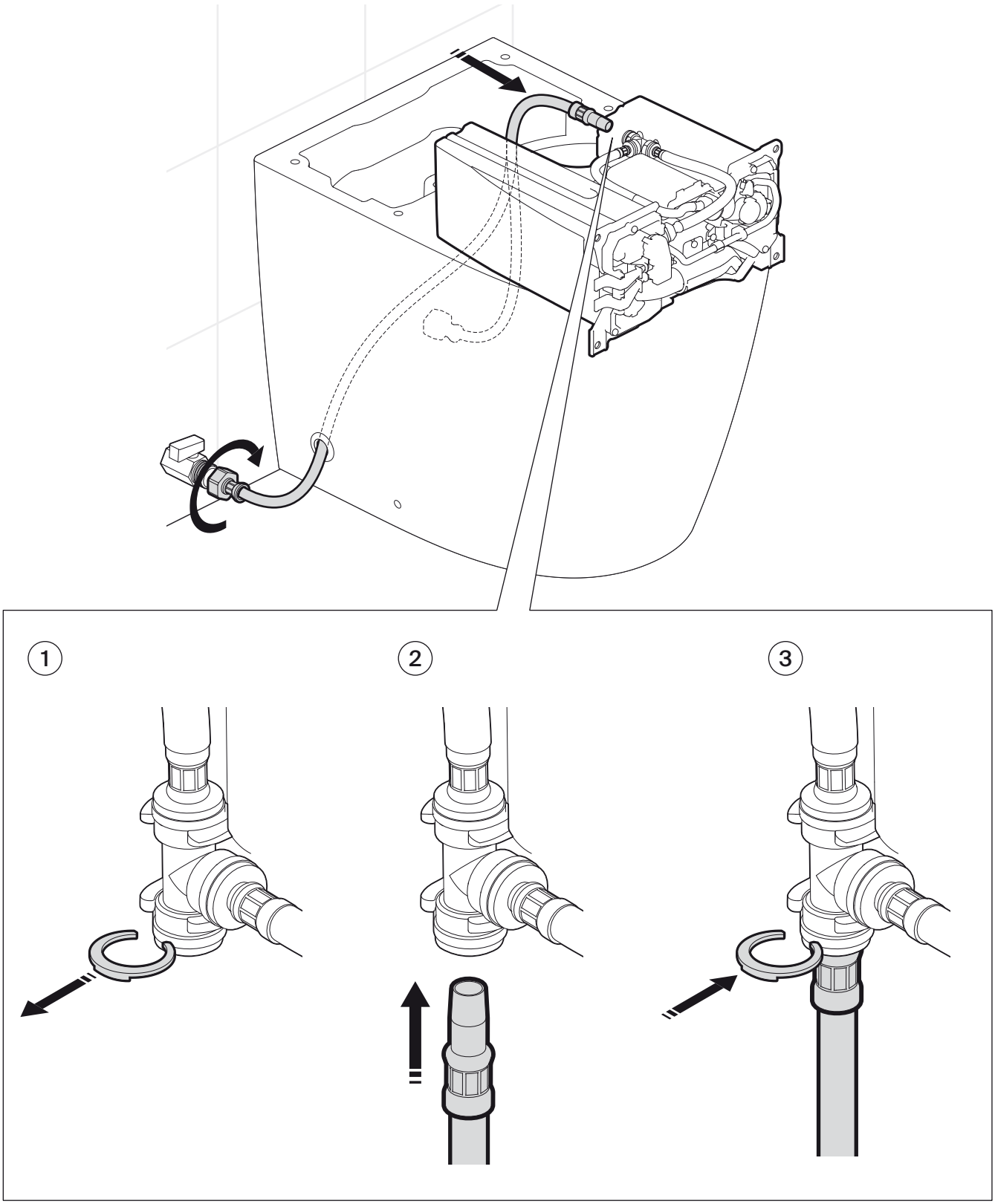

9.

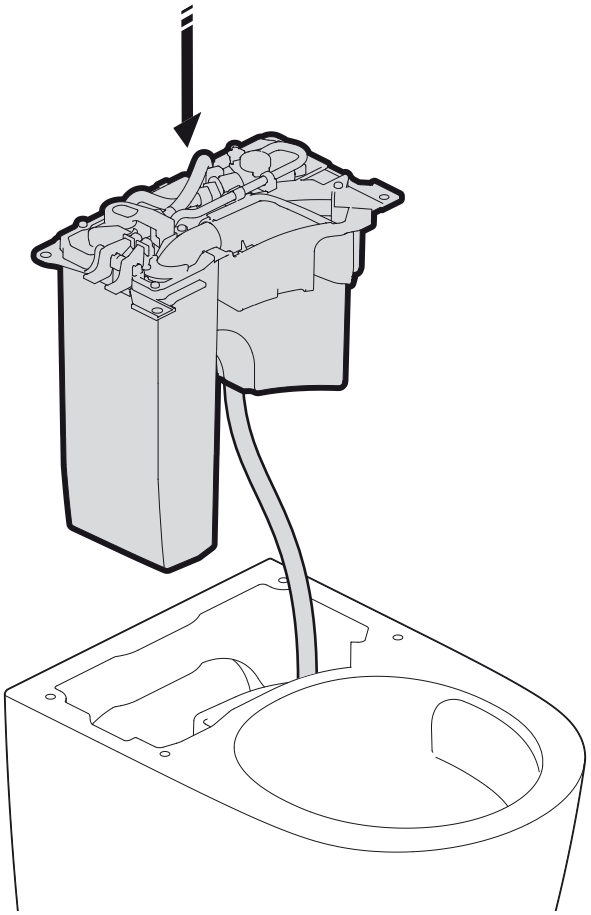

10.

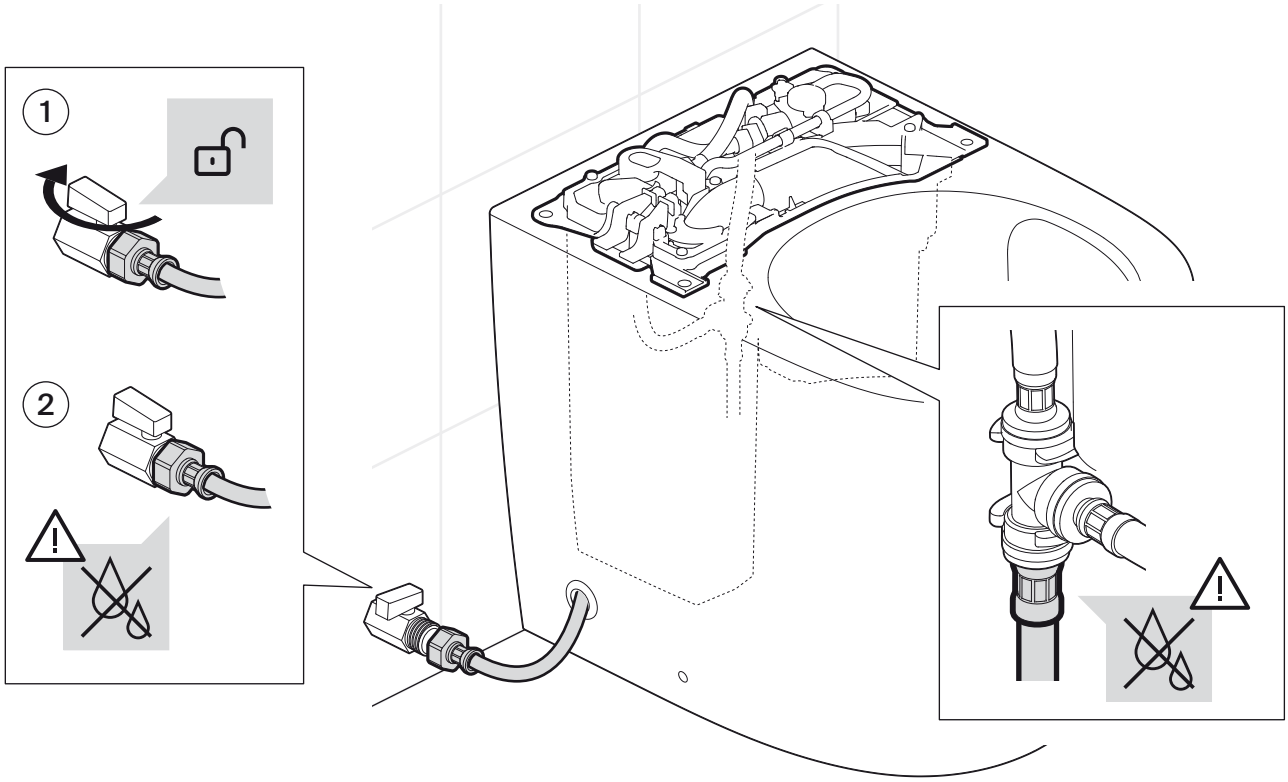

11.

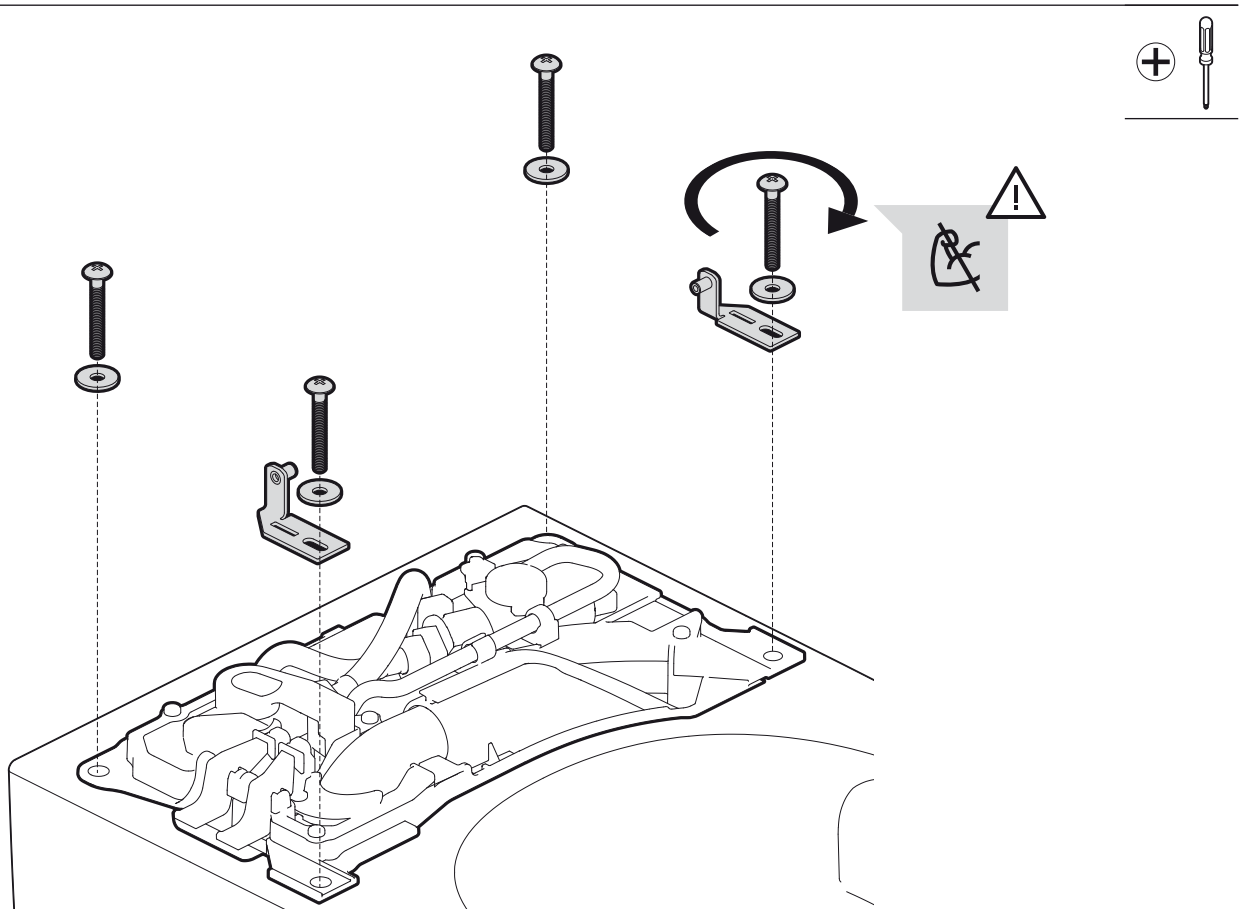

12.

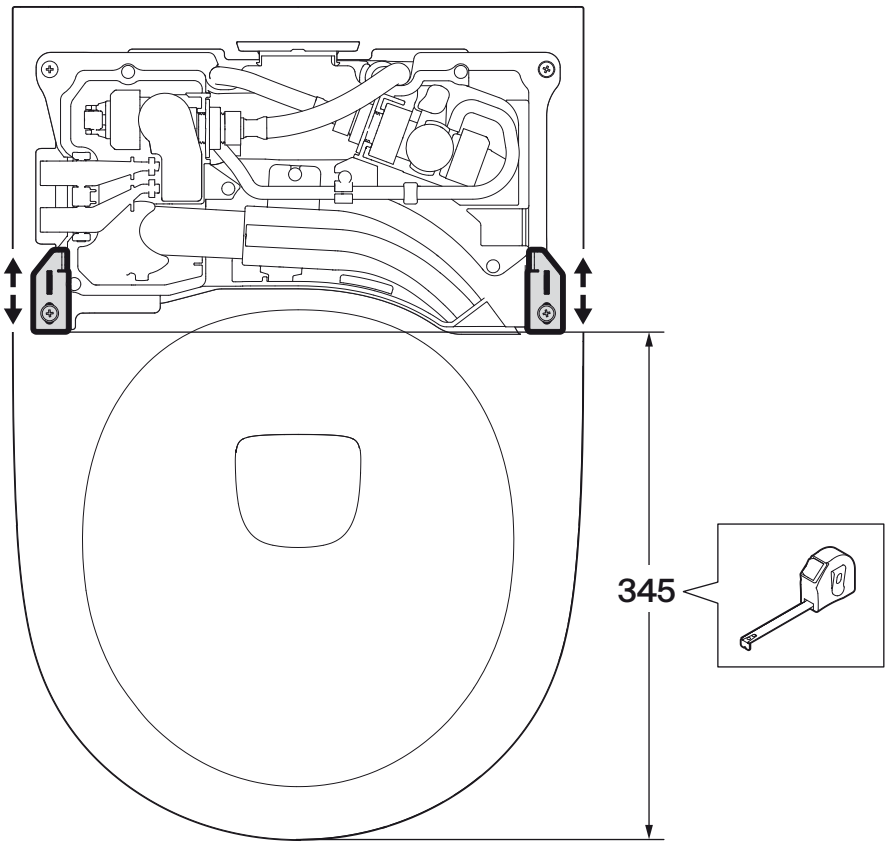

13.

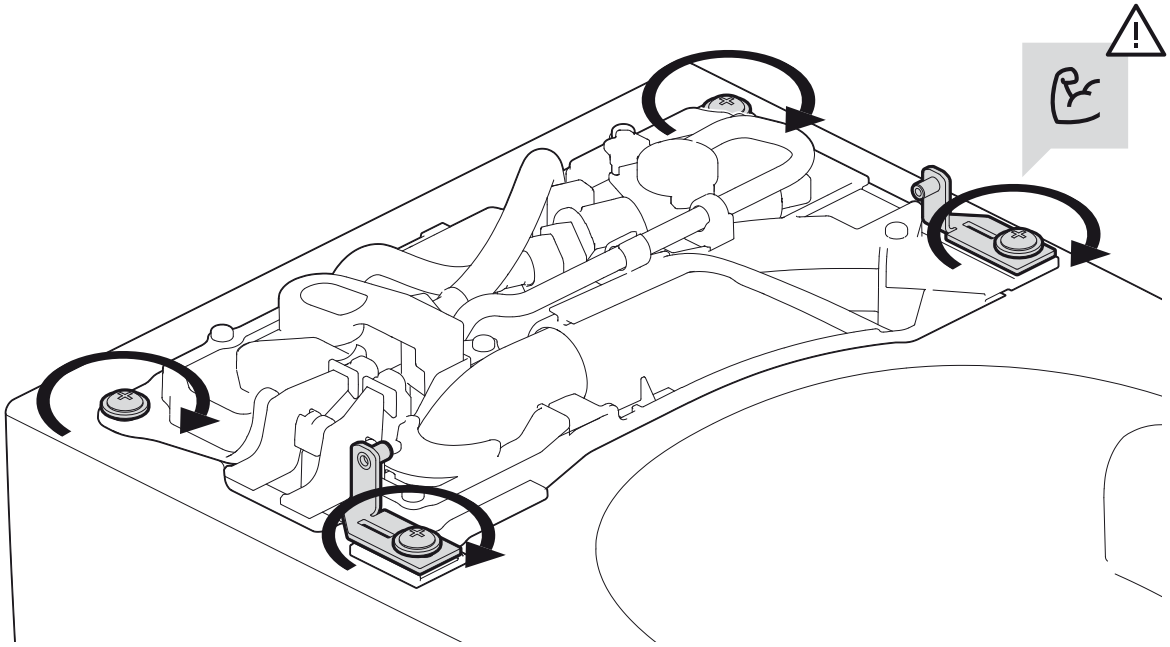

14.

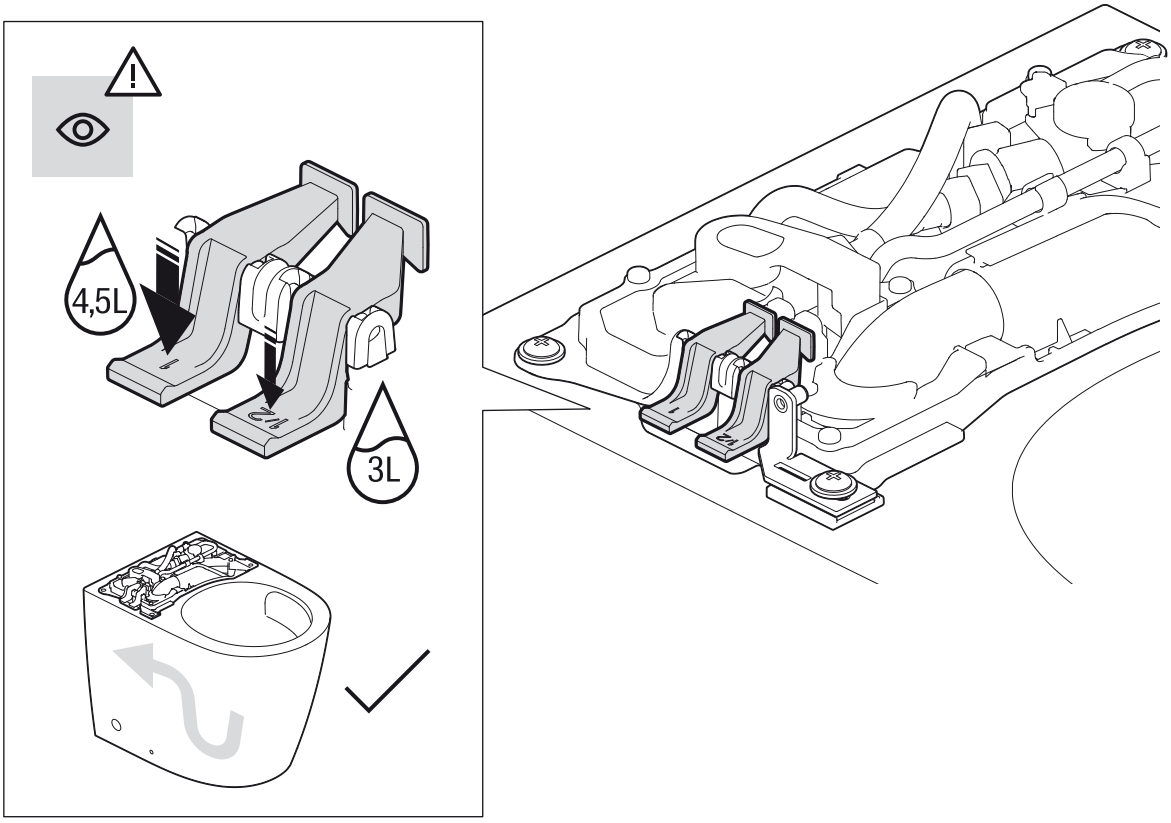

15.

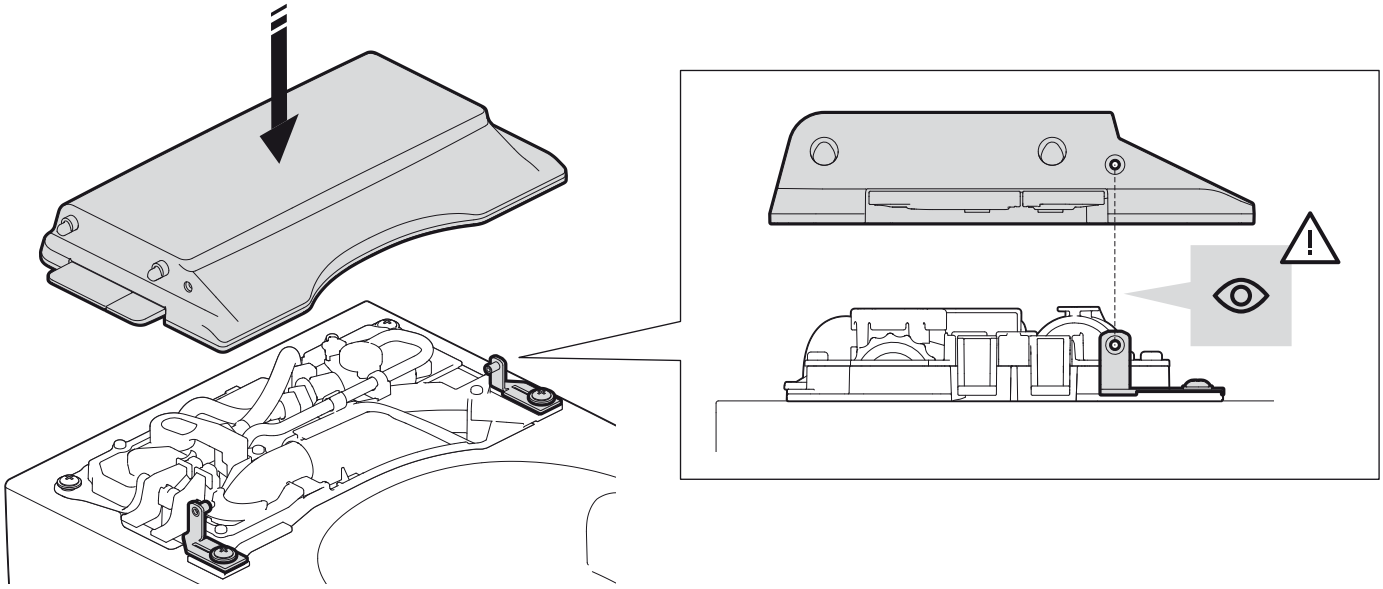

16.

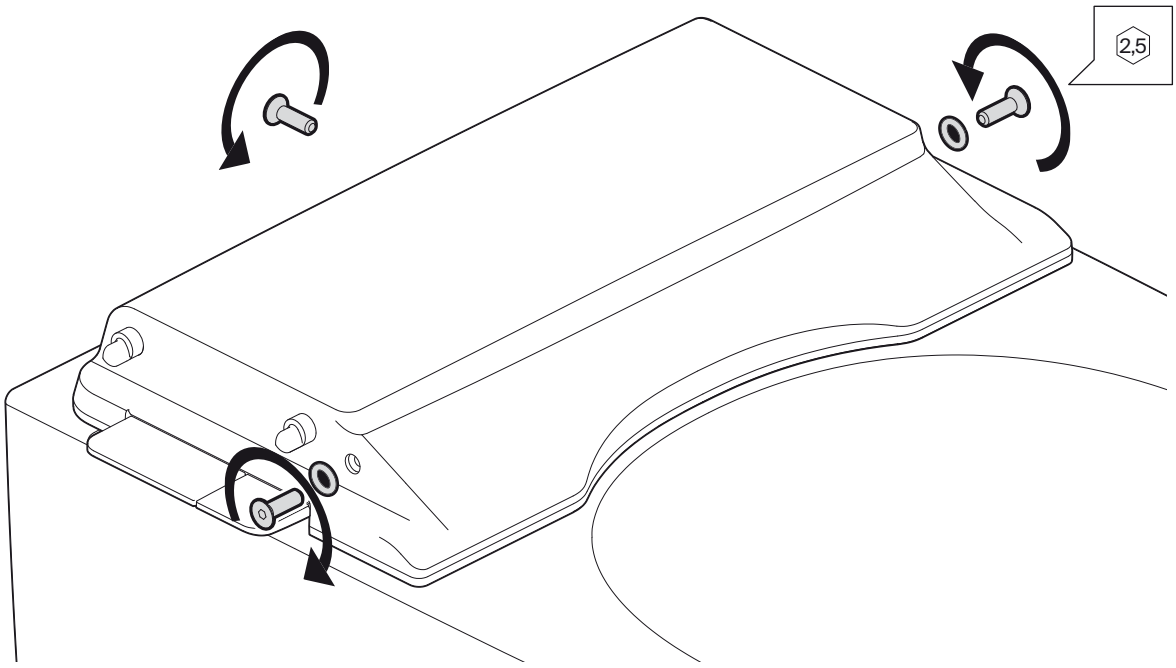

17.

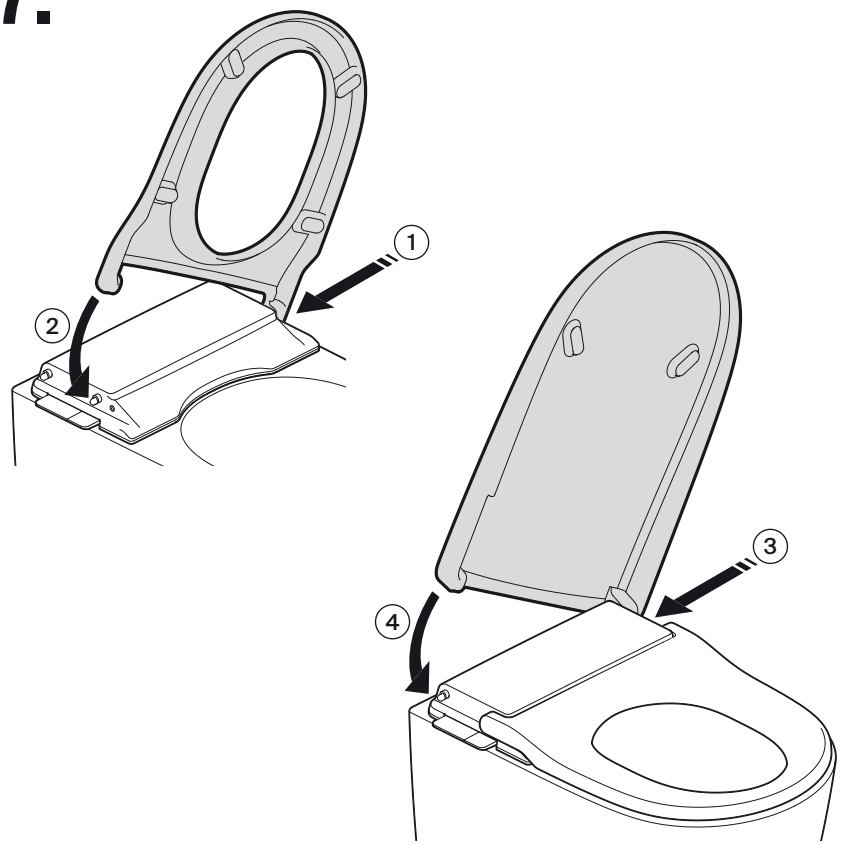

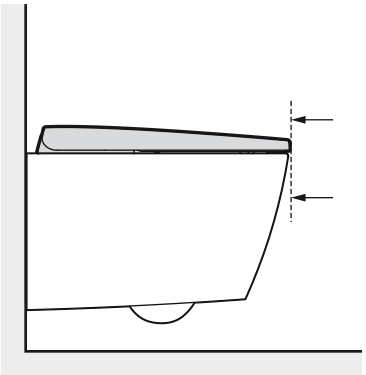

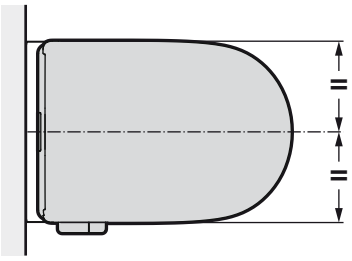

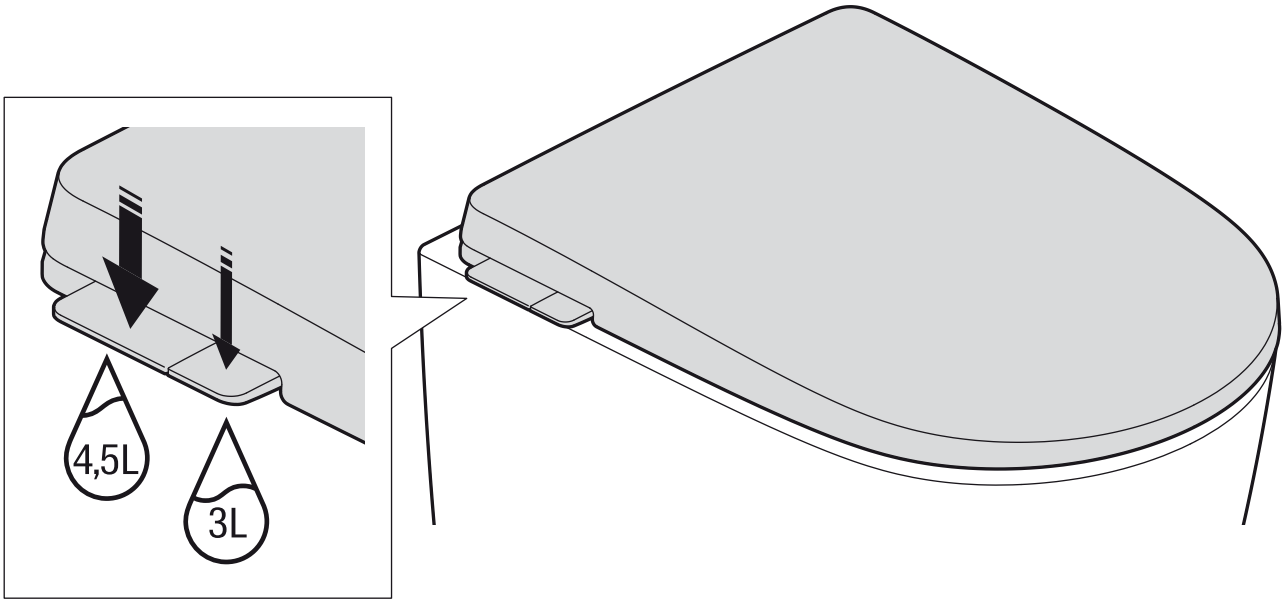

Paro descarga

Flush stop

Arrêt de chasse d'eau

Interrompa a descarga

Spłukiwanie stop

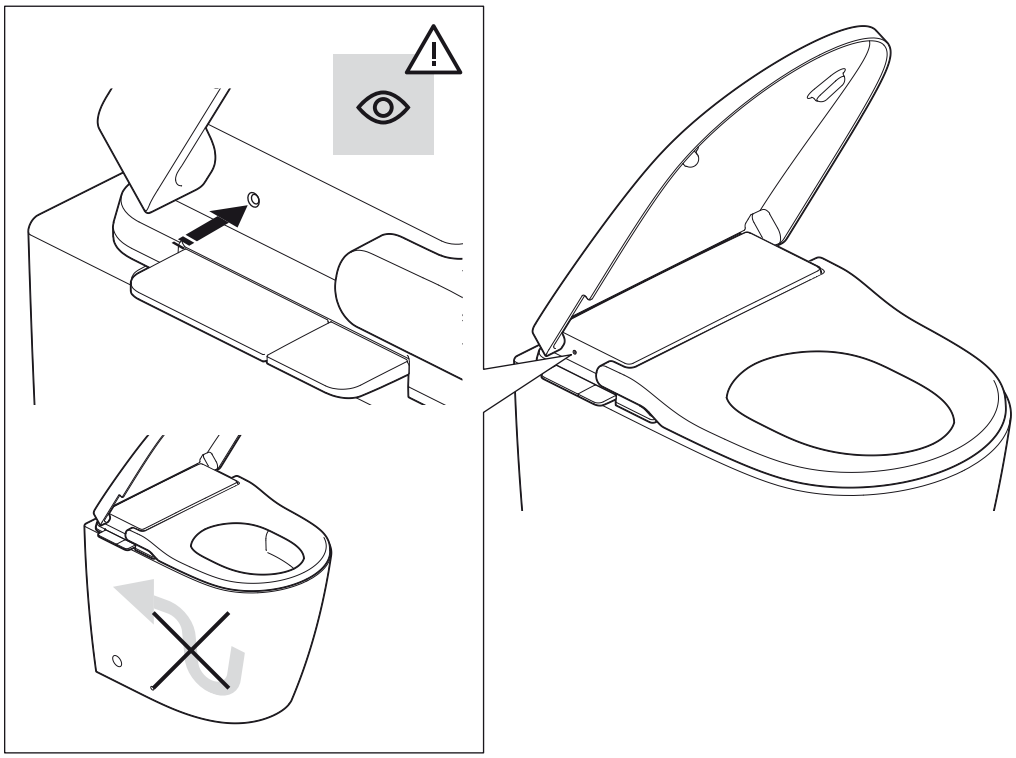

ES	Limpiar únicamente con agua y jabón suave. No utilizar productos abrasivos ni agresivos.
EN	Clean only with water and mild soap. Do not use abrasive or harsh products.
FR	Nettoyer uniquement avec de l’eau et du savon doux. N’utilisez pas de produits abrasifs ou agressifs.
PT	Limpe apenas com água e sabão neutro. Não utilize produtos abrasivos ou agressivos.
PL	Czyścić wyłącznie wodą z łagodnym mydłem. Nie używać środków ściernych ani agresywnych

A807363310H-g

Roca Sanitario, S.A.U.
Avda Diagonal, 513
08029 Barcelona - España
roca.com